Lavadora con AutoDosificación, 8 kg, 1200 rpm
3TS982BD

3TS982BD

- AutoDosificación de detergente y suavizante
- Clase de eficiencia energética C (dentro del rango de A a G)*
- Motor ExtraSilencio con 10 años de garantía
- AquaControl Plus: ajuste de la entrada de agua en función de la carga para obtener los mejores resultados con el mínimo consumo de agua
- Capacidad: 8 kg.
- Selección de centrifugado de 1200 a 400 r.p.m.** con exclusión de centrifugado final.
- Función Más rápido: hasta un 65% menos de tiempo.
- Display LED táctil de gran tamaño con recomendación de carga.
- Indicación de tiempo restante, estado de programa y fin diferido hasta 24 h.
- Programas especiales: Automático, Automático delicado, Súper rápido 15/30 min., Rápido/mix, Camisas, Ropa oscura, Limpieza del tambor.
- Funciones: Prelavado, Selección de temperatura, Reducción de centrifugado.
- Función Pausa+carga: apertura de la puerta durante el ciclo de lavado.
- Sistema automático de distribución de ropa: Sensor 3G.
- Tambor VarioSoft con palas asimétricas.
- Paneles laterales antivibración.
- Protección múltiple de agua.
- Bloqueo de seguridad para niños.
- Posibilidad de instalación bajo encimera en muebles de altura 85 cm o más.
- Consumo de energía y agua anual: 137 kWh/9900 litros.
- Potencia sonora lavado/centrifugado: 49/72 dB(A) re 1 pW.

Accesorios opcionales

WMZ2200 ACCESORIO LAVADORA
WMZ2381 ACCESORIO LAVADORA

Accesorios incluidos

4242006292577

Lavadora con AutoDosificación, 8 kg, 1200 rpm
3TS982BD

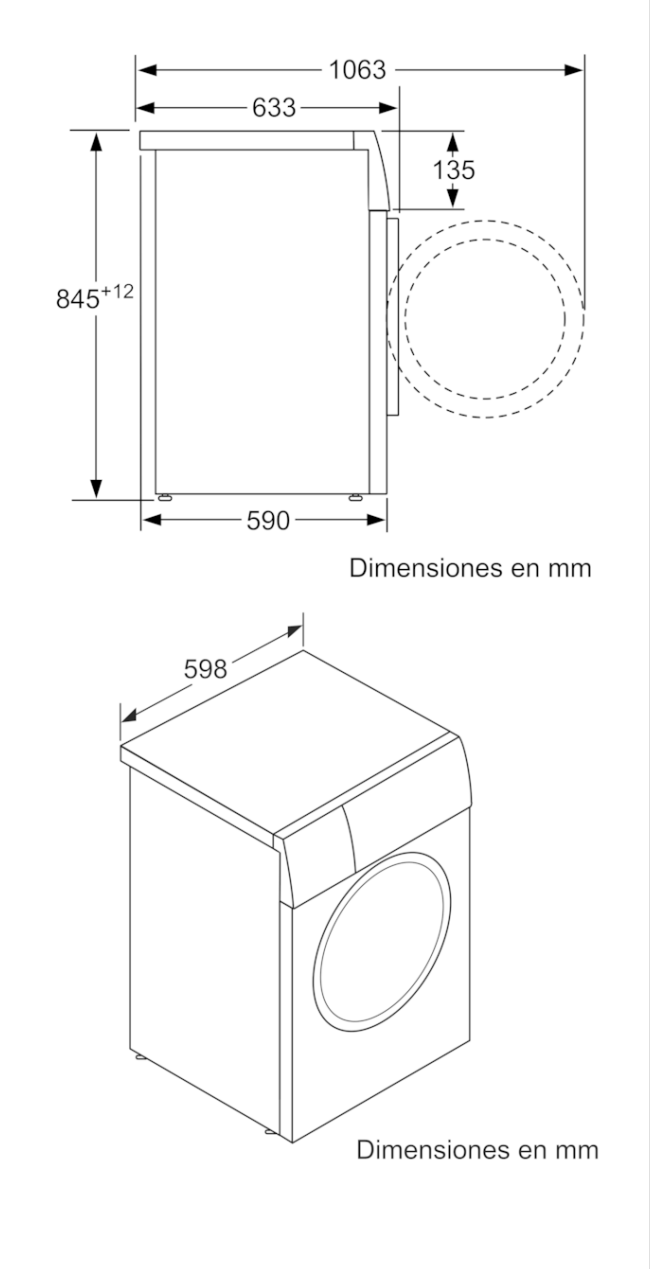

Características

Clase de eficiencia energética (norma (UE) 2017/1369): C
Ponderación de consumo de energía en kWh por 100 ciclos de lavado del programa eco 40-60 (EU 2017/1369): 62
Capacidad máxima en kg (EU 2017/1369): 8,0
Consumo de agua del programa eco en litros por ciclo (EU 2017/1369): 43
Duración del programa eco 40-60 en horas y minutos a capacidad nominal (EU 2017/1369): 3:29
Eficiencia de centrifugado-secado del programa eco 40-60 (EU 2017/1369): B
Clase de emisiones de ruido aéreo (EU 2017/1369): A
Emisiones de ruido aéreo (EU 2017/1369): 72
Tipo de construcción: Independiente
Altura de la encimera extraíble (MM): 850
Dimensiones del aparato: alto x ancho x fondo (sin puerta): 845 x 598 x 590
Peso neto (kg): 70,723
Potencia de conexión (W): 2300
Intensidad corriente eléctrica (A): 10
Tensión (V): 220-240
Frecuencia (Hz): 50
Certificaciones de homologacion: CE, VDE
Longitud del cable de alimentación eléctrica (cm): 160
Bisagra de la puerta: Izquierda
Ruedas de desplazamiento: No
Consumo eléctrico standby/red. Consultar el manual de instrucciones sobre cómo desactivar el módulo WiFi.:
Temporizador en espera/red:
Código EAN: 4242006292577
Repair index:
Tipo de instalación: Independiente

Características de consumo y conexión

2021-07-10