Secadora de condensación, 8 kg, Blanco
3SC386B

B

Cuida tu ropa como el primer día con esta secadora de fácil uso con programas para todos los tejidos.

- Control de secado por sensores, se detiene cuando tu ropa esta seca.
- Sistema de drenaje automático del depósito de condensación
- Mayor capacidad de secado
- Filtro de fácil limpieza y mantenimiento
- Si no quieres tener que vaciar el depósito de condensación manualmente, puedes conectar tu secadora al desagüe. (Incluye tubo)

Datos técnicos

Tipo de construcción: ..... Independiente
Tapa removible: ..... No
Apertura de puerta: ..... Apertura lateral derecha
Longitud del cable de alimentación eléctrica: ..... 145.0 cm
Altura de la encimera extraíble: ..... 0 mm
Dimensiones de instalación necesarias (H x W x D): .....842 x 598 x 613 mm
Peso neto: ..... 38.7 kg
Código EAN: 4242006310974
Potencia de conexión: ..... 2800 W
Intensidad corriente eléctrica: ..... 13/10 A
Tensión: ..... 220-240 V
Frecuencia: ..... 50 Hz
Capacidad: ..... 8.0 kg
Clase de eficiencia energética (2010/30/EC): ..... B
Consumo de energía de secadora eléctrica, carga completa - NUEVA (2010/30/EC): ..... 4.71 kWh
Duración del programa estándar de algodón con carga completa: .... 150 min
Consumo de energía de secadora eléctrica, carga parcial - NUEVA (2010/30/EC): ..... 2.56 kWh
Duración del programa estándar de algodón con carga parcial: ..... 83 min
Medición de consumo energético anual, secadora eléctrica - NUEVA (2010/30/EC): ..... 560.0 kWh/a
Medición de duración del programa: ..... 112 min
Media de la eficiencia de condensación con carga completa (%): ..... 88 %
Media de la eficiencia de condensación con carga parcial (%): ..... 88 %
Medición de eficiencia de condensación (%): ..... 88 %

Accesorios opcionales

3AS000B	Cesto para secadora
3AS110B	Kit unión lavadora-secadora sin mesa
3AS220B	Kit unión lav-sec con mesa extraíble
WTZPW20D	ACCESORIO LAVADORA

4 242006 310974

Secadora de condensación, 8 kg,
Blanco
3SC386B

Dimensiones en mm

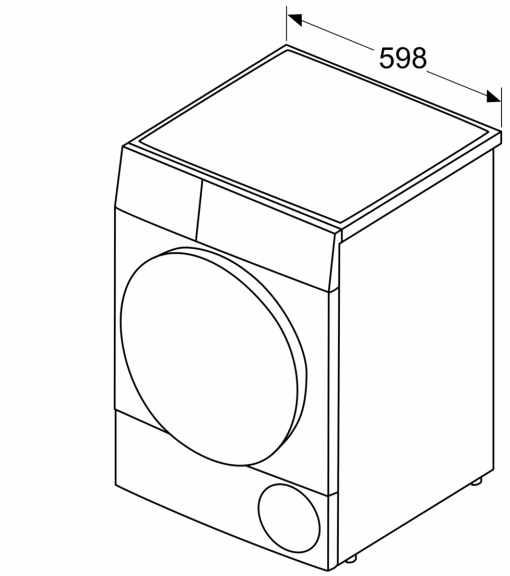
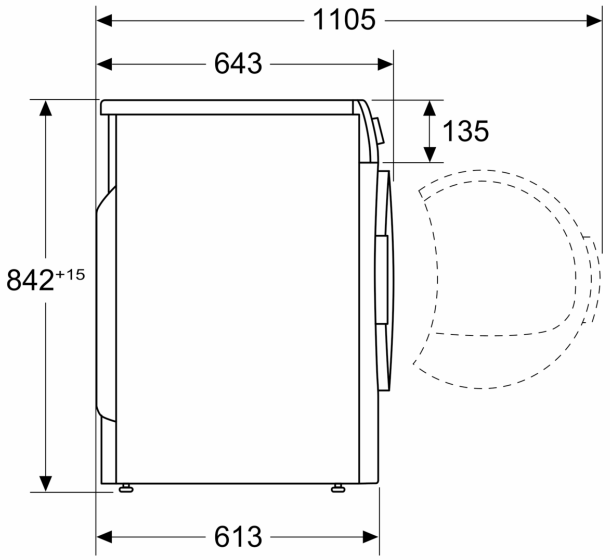
Dimensiones en mm