edesa

PLACA CON CAMPANA INTEGRADA

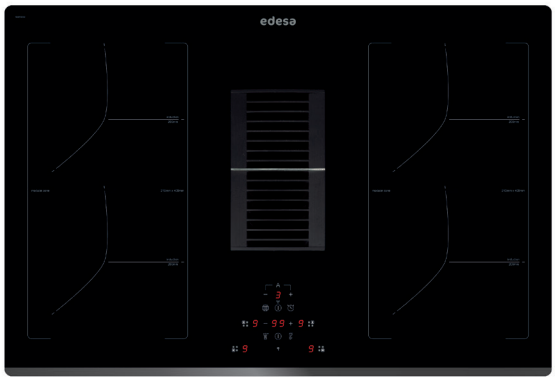

EIT-7422 DD B Biselado frontal

Cod.: 922272058 - **EAN:** 8422248109659

- Placa de inducción y aspiración de superficie automática
- Panel de control touch control
- Función HoriZone Tech
- Temporizador y aviso de limpieza de filtros
- Función Stop&Go
- Bloqueo de seguridad
- Detección automática de recipiente
- Filtros metálicos
- Parrilla decorativa acabada en aluminio negro anodizado con detalles en aluminio
- Potencia total: 9 kW

Zona inducción:

- Zona trasera: 2 x 215 x 190mm (1,5 – 2 kW)
- Zona delantera: 2 x 215 x 190mm (2 – 2,8 kW)
- 2 zonas modulares de 215 x 380mm (3,5 kW)
- Selector de potencia individual centralizado, con 9 niveles y Booster
- Función mantenimiento de calor
- Selector de temporizador por zona

Campana de superficie:

- Potencia de extracción Máx / Mín: 542 / 199m³/h
- Nivel sonoro Máx / Mín: 67 / 45dB(A)
- Motor Brushless de 135W, BLDC
- 5 niveles de extracción y función Turbo
- Función timer de desconexión automática temporizada
- Eficiencia energética A

Accessorios (no incluidos)

- Kit recirculante Zócalo Cod. 02800939 / EAN. 8422248080330
- Kit tubos rectangulares Cod. 02800992 / EAN. 8422248112765

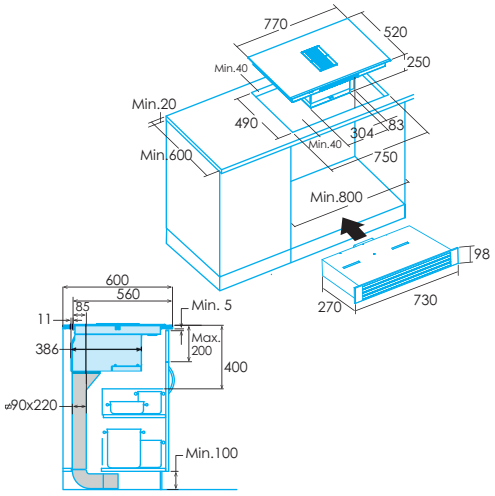

Código	**922272058**
EAN	8422248109659
Modelo	**EIM-7421 DD G**
Tipo	Inducción
Ficha de producto	
Zonas de cocción	4
Zona delantera derecha: Diámetro (mm)	190
Zona delantera derecha: Potencia (kW)	2
Zona delantera derecha: Booster (kW)	2,8
Zona delantera derecha: Consumo (Wh/kg)	206,8
Zona trasera derecha: Diámetro (mm)	190
Zona trasera derecha: Potencia (kW)	1,5
Zona trasera derecha: Booster (kW)	2
Zona trasera derecha: Consumo (Wh/kg)	181,5
Zona delantera central: Diámetro (mm)	-
Zona delantera central: Potencia (kW)	-
Zona delantera central: Booster (kW)	-
Zona delantera central: Consumo (Wh/kg)	-
Zona trasera central: Diámetro (mm)	-
Zona trasera central: Potencia (kW)	-
Zona trasera central: Booster (kW)	-
Zona trasera central: Consumo (Wh/kg)	-
Zona delantera izquierda: Diámetro (mm)	190
Zona delantera izquierda: Potencia (kW)	2
Zona delantera izquierda: Booster (kW)	2,8
Zona delantera izquierda: Consumo (Wh/kg)	194,2
Zona trasera izquierda: Diámetro (mm)	190
Zona trasera izquierda: Potencia (kW)	1,5
Zona trasera izquierda: Booster (kW)	2
Zona trasera izquierda: Consumo (Wh/kg)	181,5
Consumo de energía de la placa (Wh/kg)	194,2
Dimensiones	
Anchura del aparato (mm)	770
Profundidad del aparato (mm)	520
Altura del aparato (mm)	250
Anchura del hueco (mm)	750
Profundidad del hueco (mm)	490
Ranura de ventilación (mm)	5
Sistema de anclaje	Quick-fix System
Acabado	
Color	Negro
Estética	Biselado frontal
Control	
Tipo de control	Touch
Selector de potencia (+/-)	Centralizado
Niveles de potencia	9 + Booster
Programación de tiempo de cocción	Sí
Alarma de cuenta atrás	Sí
Función para la limitación de potencia	No
Seguridad	
Bloqueo de seguridad	Sí
Indicador de calor residual	Sí
Detección automática de recipientes	Sí
Desconexión automática de seguridad	Sí
Protección contra derramamiento de líquidos	Sí
Conexión eléctrica	
Tensión nominal (V)	220-240
Frecuencia de la red (Hz)	50-60
Potencia máxima del aparato (kW)	9