Serie | 6, Secadora con bomba de calor, 9 kg
WQG245A0ES

A++

AutoDry

Condensador autolimpiante

Accesorios opcionales

WMZ20600 : CESTO PARA SECADORA
WTZ27400 : ACCESORIO SECADORA
WTZ27410 : ACCESORIO SECADORA

La secadora con bomba de calor con A++ y condensador autolimpiante ahorra energía, sus sensores AutoDry saben cuándo está seca la ropa, protegiendo tus prendas.

- Clase de eficiencia energética A++ (dentro del rango de A+++ a D) para un secado muy eficiente.
- **AutoDry:** secado automático que deja la ropa como deseas.
- **Condensador autolimpiante:** evita la acumulación de pelusas en la secadora para mantener una alta eficiencia energética A++.
- Gas refrigerante sin efecto sobre el medio ambiente
- **Gran display LED:** intuitivo y fácil de manejar.

Datos técnicos

Tipo de construcción : Independiente
Tapa superior removible : No
Bisagra de la puerta : a la derecha
Longitud del cable de alimentación eléctrica : 145,0 cm
Altura de la encimera extraíble : 0 mm
Dimensiones aparato (alto, ancho, fondo) : 842 x 598 x 613 mm
Peso neto : 56,4 kg
Gases fluorados de efecto invernadero : No
Tipo de refrigerante : R290
Unidad herméticamente sellada : Sí
Cantidad de gases fluorados : 0,149 kg
Cantidad expresada en equivalente a CO2 : 0,000 t
Código EAN : 4242005314751
Potencia de conexión : 800 W
Intensidad corriente eléctrica : 10 A
Tensión : 220-240 V
Frecuencia : 50 Hz
Certificaciones de homologacion : CE, VDE
Capacidad de algodón - NUEVA (2010/30/EC) : 9,0 kg
Clase de eficiencia energética (2010/30/EC) : A++
Consumo de energía de secadora eléctrica, carga completa - NUEVA (2010/30/EC) : 2,05 kWh
Duración del programa estándar de algodón con carga completa : 176 min
Consumo de energía de secadora eléctrica, carga parcial - NUEVA (2010/30/EC) : 1,25 kWh
Duración del programa estándar de algodón con carga parcial : 121 min
Medición de consumo energético anual, secadora eléctrica - NUEVA (2010/30/EC) : 258,0 kWh/annum
Medición de duración del programa : 145 min
Media de la eficiencia de condensación con carga completa (%) : 86 %
Media de la eficiencia de condensación con carga parcial (%) : 86 %
Medición de eficiencia de condensación (%) : 86 %

4 242005 314751

Serie | 6, Secadora con bomba de calor, 9 kg
WQG245A0ES

La secadora con bomba de calor con A++ y condensador autolimpiante ahorra energía, sus sensores AutoDry saben cuándo está seca la ropa, protegiendo tus prendas.

- Clase de eficiencia energética[1]: A++
- Consumo de energía anual[2]: 258 kWh
- Capacidad: 9 kg
- Iron Assist, tres programas que eliminan arrugas y facilitan el planchadi.
- Programas especiales: Algodón, Camisas, Algodón Eco, Toallas, 1 camisa refresh, 5 camisas refresh, Mix, Rápido 40 min, Sport, Edredones sintéticos, Sintéticos, Secado con cesto, Temporizado caliente
- Ciclo especial de enfriamiento antiarrugas de 60 min tras la finalización del programa
- Opción media carga, para optimizar los consumos
- Funciones: Iron dry, Cupboard dry, Cupboard dry+, Fácil plancha, Secado delicado, Señal acústica fin de programa, Función Pausa+Carga para prendas olvidadas, Terminado 24 h
- Display LED
- Condensador autolimpiante
- Control de secado por sensor de humedad
- Tambor inox con palas asimétricas
- Paneles antivibración
- Incluido cesto extraíble para lana, zapatillas y prendas especiales
- Iluminación interior del tambor mediante LEDs
- Tubo para conexión a desagüe incluido
- Bloqueo de seguridad para niños
- Puerta de cristal
- Señal acústica de fin de programa regulable en volumen
- Nivel de ruido: 64 dB (A) re 1 pW
- Posibilidad de instalación bajo encimera en muebles de altura 85 cm o más
- Dimensiones (alto x ancho): 84.2 cm x 59.8 cm
- Fondo del aparato: 61.3 cm
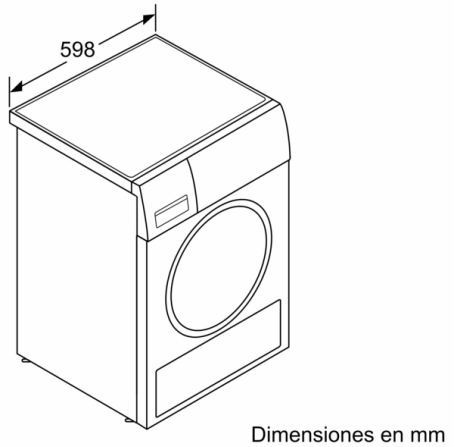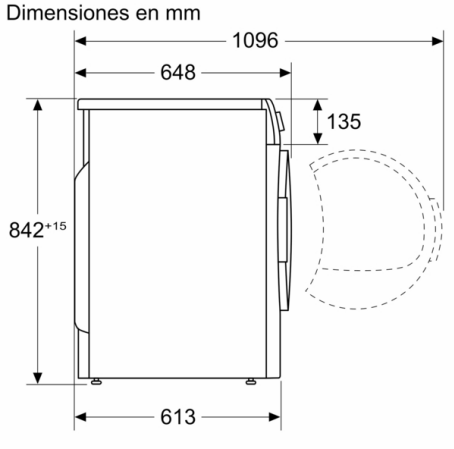
Serie | 6, Secadora con bomba de calor, 9 kg
WQG245A0ES