Serie | 6, Secadora con bomba de calor, 8 kg
WQG233D0ES

A+++

Energía A+++ | AutoDry | AntiVibration Design

Accesorios opcionales

WTZ27400 : ACCESORIO SECADORA
WTZ27410 : ACCESORIO SECADORA

La secadora con bomba de calor con A+++ ahorra energía y ssu sensores AutoDry saben cuándo está lista tu carga, lo que evita el sobrecalentamiento y protege tus prendas.

- **EasyClean con A+++:** secado extremadamente eficiente, con filtro condensador fácil de limpiar.
- **AutoDry:** secado automático que deja la ropa como deseas.
- **Opción media carga:** optimiza los ajustes de secado (carga y duración) para cargas pequeñas.
- **Paneles laterales antivibración:** proporcionan una mayor estabilidad y reducción del nivel de ruido de la secadora.
- **Programa de ropa de cama con tambor reversible:** resultados de secado perfectos incluso en cargas mixtas de prendas grandes y pequeñas.

Datos técnicos

Tipo de construcción : Independiente
Tapa superior removible : No
Bisagra de la puerta : a la derecha
Longitud del cable de alimentación eléctrica : 145,0 cm
Altura de la encimera extraíble : 0 mm
Dimensiones aparato (alto, ancho, fondo) : 842 x 598 x 613 mm
Peso neto : 53,8 kg
Gases fluorados de efecto invernadero : No
Tipo de refrigerante : R290
Unidad herméticamente sellada : Sí
Cantidad de gases fluorados : 0,135 kg
Cantidad expresada en equivalente a CO2 : 0,000 t
Código EAN : 4242005311279
Potencia de conexión : 600 W
Intensidad corriente eléctrica : 10 A
Tensión : 220-240 V
Frecuencia : 50 Hz
Certificaciones de homologacion : CE, VDE
Capacidad de algodón - NUEVA (2010/30/EC) : 8,0 kg
Clase de eficiencia energética (2010/30/EC) : A+++
Consumo de energía de secadora eléctrica, carga completa - NUEVA (2010/30/EC) : 1,40 kWh
Duración del programa estándar de algodón con carga completa : 165 min
Consumo de energía de secadora eléctrica, carga parcial - NUEVA (2010/30/EC) : 0,84 kWh
Duración del programa estándar de algodón con carga parcial : 108 min
Medición de consumo energético anual, secadora eléctrica - NUEVA (2010/30/EC) : 176,0 kWh/annum
Medición de duración del programa : 132 min
Media de la eficiencia de condensación con carga completa (%) : 91 %
Media de la eficiencia de condensación con carga parcial (%) : 91 %
Medición de eficiencia de condensación (%) : 91 %

4 242005 311279

Serie | 6, Secadora con bomba de calor, 8 kg
WQG233D0ES

La secadora con bomba de calor con A++ + ahorra energía y ssu sensores AutoDry saben cuándo está lista tu carga, lo que evita el sobrecalentamiento y protege tus prendas.

- Clase de eficiencia energética[1]: A+++
- Consumo de energía anual[2]: 176 kWh
- Capacidad: 8 kg
- Programa de ropa de cama: reduce que las prendas grandes se enreden gracias al tambor con giro reversible
- Programas especiales: Algodón, Camisas, Algodón Eco, Plumas, Delicado, Toallas, Mix, Rápido 40 min, Sport, Sintéticos, Acabado lana, Temporizado caliente
- Ciclo especial de enfriamiento antiarrugas de 60 min tras la finalización del programa
- Opción media carga, para optimizar los consumos
- Funciones: Iron dry, Cupboard dry, Cupboard dry+, Fácil plancha, Secado delicado, Señal acústica fin de programa, Función Pausa+Carga para prendas olvidadas, Terminado 24 h
- Filtro easyClean
- Control de secado por sensor de humedad
- Display LED
- Tambor inox con palas asimétricas
- Paneles antivibración
- Iluminación interior del tambor mediante LEDs
- Tubo para conexión a desagüe incluido
- Bloqueo de seguridad para niños
- Señal acústica de fin de programa regulable en volumen
- Puerta de cristal
- Nivel de ruido: 64 dB (A) re 1 pW
- Posibilidad de instalación bajo encimera en muebles de altura 85 cm o más
- Dimensiones (alto x ancho): 84.2 cm x 59.8 cm
- Fondo del aparato: 61.3 cm
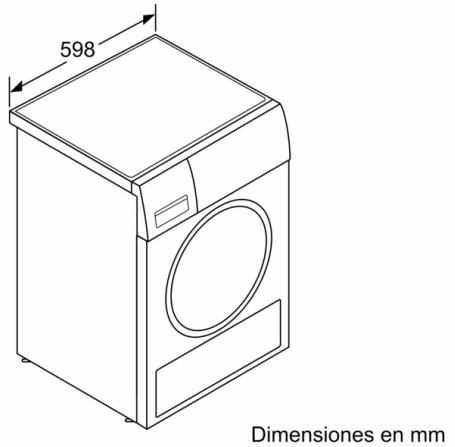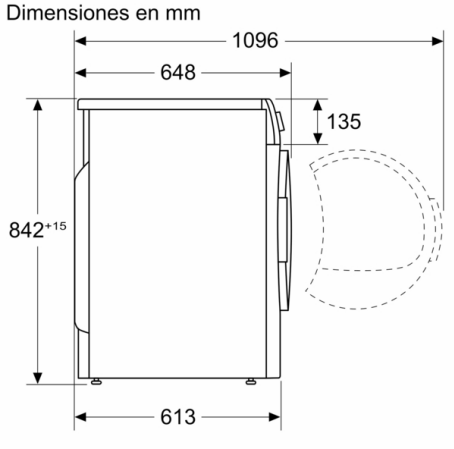
Serie | 6, Secadora con bomba de calor, 8 kg
WQG233D0ES