Serie 6, Secadora con bomba de calor, 9 kg
WQH245A0ES

A+++

AutoDry | Condensador autolimpiante | Home Connect

WMZ20600	CESTO PARA SECADORA
WTZ27500	Juego de unión con bandeja extraíble
WTZ27510	ACCESORIO SECADORA
WTZPW20D	ACCESORIO LAVADORA

Secadora con bomba de calor y Smart Dry con tecnología Home Connect. Ahorra energía con A+++ y el condensador autolimpiante. Protege tus prendas con Auto Dry.

- **AutoDry**: secado automático que deja la ropa como deseas.
- **El condensador autolimpiante elimina automáticamente las pelusas para mantener la máxima eficiencia energética A+++.**
- **Smart Dry: tu lavadora y secadora seleccionan automáticamente los mejores ajustes de secado.**
- **Home Connect: electrodomésticos con conectividad inteligente para hacerte la vida más fácil.**
- **Gestión energética inteligente para tu secadora con bomba de calor.**

Tipo de construcción: ..... Libre instalación
Tapa superior desmontable: ..... No
Apertura de la puerta: ..... A la derecha
Longitud del cable de alimentación eléctrica: ..... 145.0 cm
Dimensiones (AltoxAnchoxFondo): .....842x598x599 mm
Peso neto: ..... 54.7 kg
Gases fluorados de efecto invernadero: ..... No
Unidad herméticamente sellada: .....Si
Código EAN: 4242005446971
Potencia: .....600 W
Intensidad corriente eléctrica: ..... 10 A
Tensión: ..... 220-240 V
Frecuencia: ..... 50 Hz
Capacidad: ..... 9.0 kg
Clase de eficiencia energética: .....A+++
Consumo de energía de secadora eléctrica, carga completa - NUEVA (2010/30/EC): ..... 1.60 kWh
Duración del programa estándar de algodón con carga completa: 195 min
Consumo de energía de secadora eléctrica, carga parcial - NUEVA (2010/30/EC): ..... 0.89 kWh
Duración del programa estándar de algodón con carga parcial: ...125 min
Medición de consumo energético anual, secadora eléctrica - NUEVA (2010/30/EC): ..... 193.0 kWh/annum
Medición de duración del programa: .....155 min
Media de la eficiencia de condensación con carga completa (%): . 88 %
Media de la eficiencia de condensación con carga parcial (%): .. 88 %
Medición de eficiencia de condensación (%): ..... 88 %

4 242005 446971

Serie 6, Secadora con bomba de calor, 9 kg
WQH245A0ES

Secadora con bomba de calor y Smart Dry con tecnología Home Connect. Ahorra energía con A+++ y el condensador autolimpiante. Protege tus prendas con Auto Dry.

Consumos

- Clase de eficiencia energética[1]: A+++
- Consumo de energía anual[2]: 193 kWh
- Capacidad: 9 kg
- Duración de programa[3]: 195 min
- Nivel de ruido: 63 dB (A) re 1 pW
- Clase de eficiencia de la condensación[4]: B
- Eficiencia de condensación[5]: 88 %

Prestaciones

- Programas estándar: algodón, easy care
- Programa de ropa de cama: reduce que las prendas grandes se enreden gracias al tambor con giro reversible
- programas via app: Downs clothes, Woollens finish, Time program cold
- Programas especiales: Algodón, Camisas, Algodón Eco, Delicado, Toallas, Mix, Rápido 40 min, Sport, Sintéticos, Secado con cesto, Temporizado caliente

Accesorios

- Home Connect: Monitoreo y control remoto, Gestión de energía, Diagnóstico remoto, SmartDry, más programas mediante descarga.
- SmartDry: Programa de secado perfecto basado en la información del último ciclo de lavado.
- Opción media carga, para optimizar los consumos
- Ciclo especial de enfriamiento antiarrugas de 120 min tras la finalización del programa
- Funciones: Fácil plancha, seguro para niños, myFavourite, inicio remoto, Secado delicado, Función Pausa+Carga para prendas olvidadas, Ajuste de secado, Terminado 24 h

Equipamiento y seguridad

- Condensador autolimpiante
- Display LED
- Recomendación de carga
- Control de secado por sensor de humedad
- Tambor inox con palas asimétricas
- Paneles antivibración
- Incluido cesto extraíble para lana, zapatillas y prendas especiales
- Iluminación interior del tambor mediante LEDs
- Tubo para conexión a desagüe incluido
- Bloqueo de seguridad para niños
- Señal acústica de fin de programa regulable en volumen

Información técnica

- Posibilidad de instalación bajo encimera en muebles de altura 85 cm o más
- Dimensiones (alto x ancho): 842 mm x 598 mm
- Profundidad del aparato: 599 mm

[1] Clase de eficiencia energética dentro del rango A+++ (más eficiente) a D (menos eficiente)

2 Consumo de energía en kWh por año, basado en 160 ciclos de secado con el programa Eco 40-60 con carga total y parcial y modos de bajo consumo.

[3] Duración de programa en programa Eco 40-60 a carga completa

[4] En una escala de eficiencia de condensación de A a G

[5] Ponderación de la eficiencia de condensación para el programa Eco 40-60 con carga completa y parcial

Serie 6, Secadora con bomba de calor, 9 kg
WQH245A0ES

Dimensiones en mm

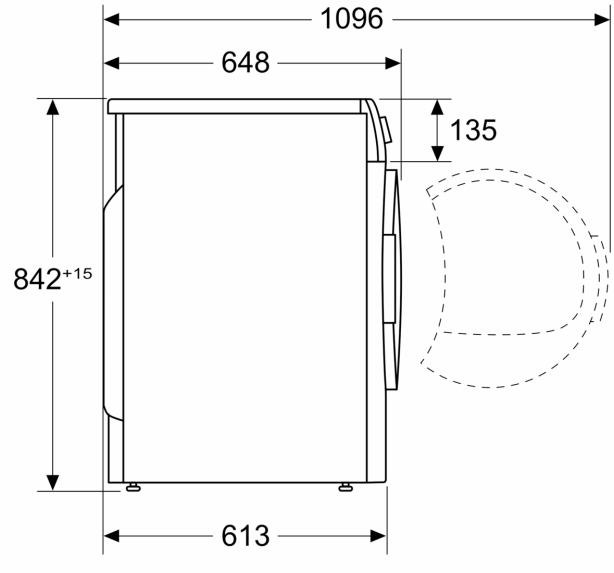
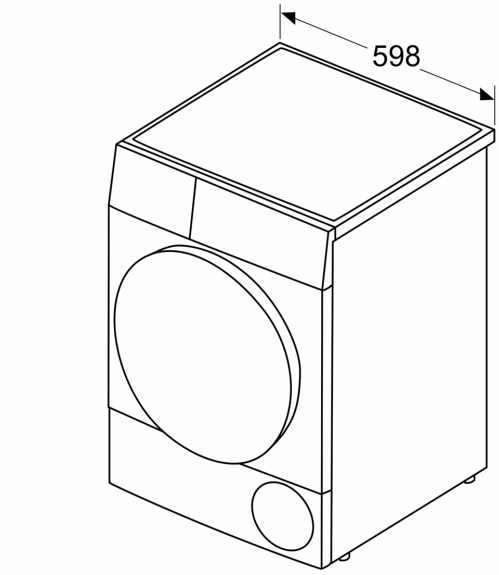
Dimensiones en mm