Serie 6, Lavadora de carga frontal, 10 kg, 1400 r.p.m.
WGG254Z1ES

Accesorios opcionales

WMZ2381 : ACCESORIO LAVADORA

Resultados perfectos de lavado con el mínimo nivel de ruido y la maxima eficiencia, gracias a la tecnología ActiveWater Plus.

- **Mejor eficiencia energética, clase A:** ahorra energía.
- **Tecnología ActiveWater:** mínimo consumo de agua para cuidar el medio ambiente y tu bolsillo.
- **SpeedPerfect:** limpieza perfecta hasta en un 65 % menos de tiempo*.
- **AntiManchas:** elimina eficazmente cuatro tipos de manchas comunes.
- **Función Pausa+Carga:** ¿has olvidado algo? Añádelo fácilmente a la lavadora.

Datos técnicos

Clase de eficiencia energética: A
Ponderación de consumo de energía en kWh por 100 ciclos de lavado del programa eco 40-60: 51 kWh
Capacidad máxima en kg: 10,0 kg
Consumo de agua del programa eco en litros por ciclo: 50 l
Duración del programa eco 40-60 en horas y minutos a capacidad nominal: 3:50 h
Eficiencia de centrifugado-secado del programa eco 40-60: B
Clase de emisiones de ruido aéreo: B
Emisiones de ruido aéreo: 74 dB(A) re 1 pW
Tipo de construcción: Independiente
Altura de la encimera extraíble: 0 mm
Dimensiones del aparato: alto x ancho x fondo (sin puerta): 845 x 598 x 588 mm
Peso neto: 75,2 kg
Potencia de conexión: 2300 W
Intensidad corriente eléctrica: 10 A
Tensión: 220-240 V
Frecuencia: 50-60 Hz
Longitud del cable de alimentación eléctrica: 160,0 cm
Bisagra de la puerta: Izquierda
Ruedas de desplazamiento: No
Código EAN: 4242005399383
Tipo de instalación: Libre instalación

4 242005 399383

Serie 6, Lavadora de carga frontal, 10 kg, 1400 r.p.m.
WGG254Z1ES

Resultados perfectos de lavado con el mínimo nivel de ruido y la maxima eficiencia, gracias a la tecnología ActiveWater Plus.

- Clase de eficiencia energética[1]: A
- Consumo de energía[2] / Consumo de agua[3]: 51 kWh / 50 litros
- Capacidad: 10 kg
- Velocidad máx. de centrifugado: 1400 r.p.m.
- Nivel de ruido: 74 dB (A) re 1 pW
- Programas especiales: Limpieza de tambor, Ropa oscura, Desaguar / Centrifugar, Mix, Sport, aclarado, Rápido 15/30 min
- SpeedPerfect: los mejores resultados de lavado hasta en la mitad de tiempo.
- Función AntiManchas: 4 tipos de manchas
- Funciones: Fácil plancha, Selección de manchas, Agua Extra, Selección de temperatura, SpeedPerfect, Prelavado, Inicio/ Pausa+Carga/Exclusión de centrifugado
- Función Pausa+Carga para prendas olvidadas
- Display LED touch con indicador de carga
- Hygiene Plus: lavar la ropa y matar los gérmenes de manera efectiva
- Volumen del tambor: 70 l.
- Tambor VarioDrum con palas asimétricas para un lavado eficiente y cuidadoso con las prendas.
- Recordatorio de limpieza de tambor
- Puerta de 32 cm de diámetro, black-blackgrey con 160° apertura de la puerta
- Función Pausa+Carga para prendas olvidadas
- Motor EcoSilence, eficiente y silencioso.
- Motor EcoSilence, eficiente y silencioso. 10 años de garantía
- ActiveWater Plus: consumo eficiente y sostenible del agua incluso con cargas pequeñas gracias a la detección automática de carga
- Paneles antivibración
- Reconocimiento de espuma.
- Sistema automático de distribución de ropa: 3G
- Bloqueo de seguridad para niños
- Posibilidad de instalación bajo encimera en muebles de altura 85 cm o más
- Dimensiones (alto x ancho): 84.5 cm x 59.8 cm
- Fondo del aparato: 58.8 cm
- Profundidad de la lavadora, sin incluir la puerta: 63.2 cm
- Profundidad de la lavadora con la puerta abierta: 104.9 cm

**** Comparando la duración del programa Sintéticos 40ºC y el mismo programa con la función SpeedPerfect activada.*

[1] Dentro del rango de A (más eficiente) a G (menos eficiente)
[2] Consumo de energía por 100 ciclos (con el programa Eco 40-60)
[3] Consumo de agua ponderado por ciclo (con el programa Eco 40-60)
** Los valores son redondeados*
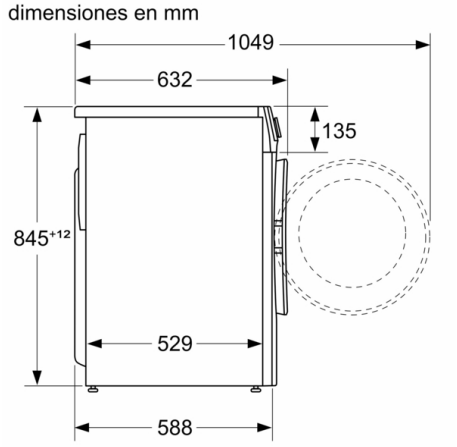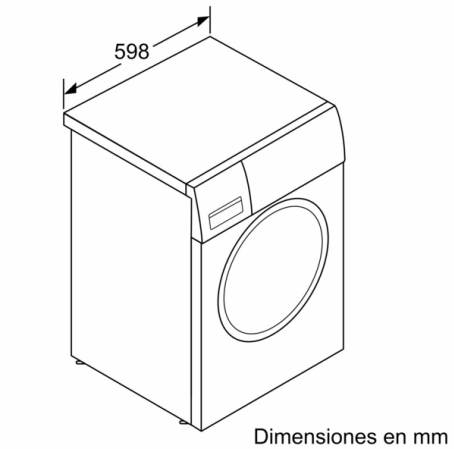
Serie 6, Lavadora de carga frontal, 10 kg, 1400 r.p.m.
WGG254Z1ES