Lavadora con AutoDosificación, 9 kg, 1400 r.p.m., Blanco 3TS395BDS

pausa+carga

Poner la lavadora nunca fue tan cómodo: rellena el cajetín de detergente y suavizante, y olvídate de rellenarlos durante más de un mes.

- Silencio, tranquilidad y eficiencia en tu lavadora
- ¿Se te ha olvidado un calcetín o una toalla? No pasa nada, pulsa el botón Pausa+carga y añádelo a la lavadora.
- Sensor 3G: corrige cualquier posible desequilibrio de la carga
- Display con indicación de tiempo restante de lavado.
- Tambor VarioSoft, reduce el roce con las paredes del tambor.

Datos técnicos

Clase de eficiencia energética: ....A
Ponderación de consumo de energía en kWh por 100 ciclos de lavado del programa eco 40-60: .... 49 kWh
Capacidad máxima en kg: ....9.0 kg
Consumo de agua del programa eco en litros por ciclo: ....50 l
Duración del programa eco 40-60 en horas y minutos a capacidad nominal: 3:48 h
Eficiencia de centrifugado-secado del programa eco 40-60: .... B
Clase de emisiones de ruido aéreo: ....A
Emisiones de ruido aéreo: .... 71 dB(A) re 1 pW
Tipo de construcción: ....Libre instalación
Dimensiones del aparato: alto x ancho x fondo (sin puerta): 845 x 598 x 590 mm
Peso neto: ....73.5 kg
Potencia de conexión: .... 2300 W
Intensidad corriente eléctrica: ....10 A
Tensión: ....220-240 V
Frecuencia: ....50 Hz
Longitud del cable de alimentación eléctrica: .... 160.0 cm
Apertura de puerta: ....Apertura lateral izquierda
Ruedas de desplazamiento: ....No
Código EAN: 4242006314682
Tipo de instalación: ....Libre instalación

4 242006 314682

Accesorios opcionales

WMZ2200	ACCESORIO LAVADORA
WMZ2381	Manguera de extensión para entrada agua
WMZPW20W	ACCESORIO LAVADORA
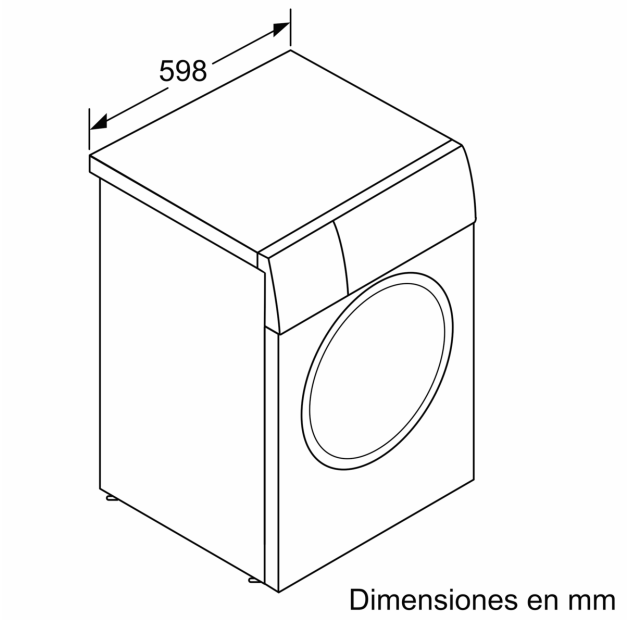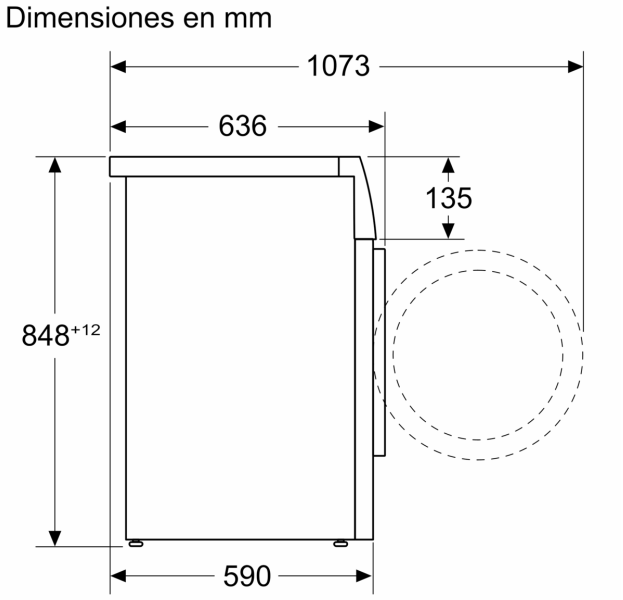
Lavadora con AutoDosificación, 9 kg, 1400 r.p.m., Blanco
3TS395BDS