Horno de vapor Serie 6000 SenseCook con SteamCrisp con Display LED Explore

OR6PB51WSB

Experimenta una increíble textura con el horno SteamCrisp®, carne jugosa y platos de
Los hornos de la Serie 6000 SenseCook® con SteamCrisp® cocinan con precisión para obtener resultados perfectos. Combinando vapor y calor tradicional, la carne sale más jugosa y los platos de pescado son hasta un 20% más tiernos en comparación con un horno sin vapor.

Basado en pruebas externas que comparan la terneza del pollo (hasta un 4% más) y el salmón (hasta un 20% más) cocinados con y sin la combinación de vapor y aire caliente.

Horno de vapor con limpieza pirolítica de la Serie 6000 SenseCook con SteamCrisp y Display LED Explore con WiFi de 72 litros, 9 funciones y 45 programas automáticos, sonda térmica, mandos escamoteables Inox, carriles telescópicos en 1 nível, puerta de 3 cristales, cristal negro con perfil Inox Infinity y tirador Inox I

Ventajas y características

SteamCrisp® deja los ingredientes crujientes por fuera y jugosos por dentro.
Los hornos multifunción con tecnología SteamCrisp® combinan calor convencional con vapor para hornear, asar y regenerar alimentos. Esta combinación mantiene los platos crujientes por fuera y jugosos por dentro: la carne es más jugosa y el pescado es hasta un 20% más tierno en

Basado en una prueba externa que compara la ternura del pollo (hasta un 4 % más) y del salmón (hasta un 20 %
más) preparado combinando o sin combinar vapor y aire caliente.

Sonda térmica: para un control preciso de la temperatura
La sonda térmica te permite supervisar precisamente la cocción para lograr resultados perfectos sea cual sea la receta. El horno te permitirá saber cuándo el plato haya alcanzado la temperatura correcta.

EXPlore. Acceso sencillo a las funciones de tu horno
EXPlore permite controlar sin problemas los ajustes del horno para saber cómo va la cocción. Con la pantalla LED y la conectividad WiFi, se puede ver fácilmente la hora, la temperatura y el progreso de tu plato.

Limpieza pirolítica. La función de autolimpieza
Con altas temperaturas, la función de limpieza pirolítica convierte la grasa y los residuos de comida en ceniza, para que puedas limpiar el horno fácilmente con un paño húmedo.

Puerta de fácil apertura y cierre. Siempre fácil y silenciosa
El sistema de puerta de fácil apertura y cierre asegura una apertura suave y silenciosa, con un toque sencillo para un efecto de calidad.

- Horno independiente
- Horno a vapor multifunción
- Funciones de cocción del horno: Calor inferior, Cocción convencional/tradicional, Congelados, Gratinar, Bajo nivel de humedad, Turbo + Horneado sin extraer la humedad, Función Pizza, Turbo, Grill Turbo
- Con 3 niveles de cocción
- Función Booster
- Termómetro para carne
- Limpieza pirolítica con recordatorio automático
- Propuesta automática temperatura
- Regulación electrónica temperatura
- Función de bloqueo electrónico
- Seguridad niños
- Sistema seguridad de desconexión automática
- Indicadores de calor residual
- Mandos escamoteables

Horno de vapor Serie 6000 SenseCook con SteamCrisp con Display LED Explore

OR6PB51WSB

Especificaciones de producto
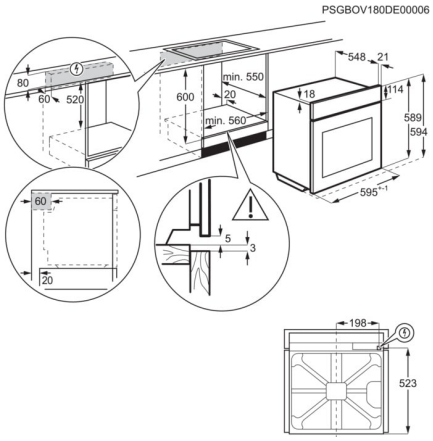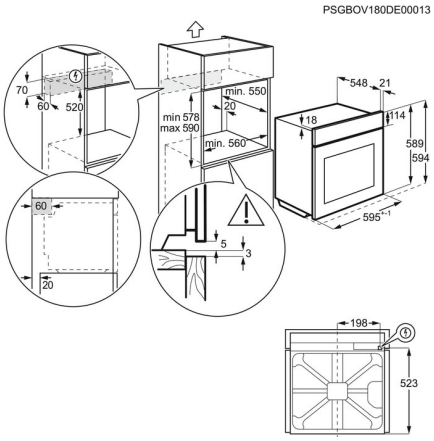
Color	Negro
Clase	Clase A++
Medidas hueco (mm)	590x560x550
Funciones de cocción	Calor inferior, Cocción convencional/tradicional, Congelados, Gratinar, Bajo nivel de humedad, Turbo + Horneado sin extraer la humedad, Función Pizza, Turbo, Grill Turbo
Conectividad	Sí
Potencia total (W)	3390
Familia	SteamCrisp
Panel	Display LED Explore
Capacidad útil (L)	72
Limpieza	Pirolítica
Medidas (mm)	594x596x569
Mandos	Escamoteables metálicos
Máx. Potencia grill (W)	2300
Potencia máxima (W)	3380
Temperaturas	30°C - 300°C
Superficie máxima de cocción	1424
Iluminación	1, Posterior
Índice de eficiencia energética	61.2
Consumo energético en modo estándar (kWh/ciclo)	0.93
Consumo energético en circulación forzada (kWh/ciclo)	0.52
Potencia (lámpara)	40
Fuente de energía	Eléctrico
Tipo de producto	Horno multifunción
Nivel de ruido dB(A)	45
Peso bruto	36.3
Peso neto con todos los accesorios: (kg)	35.7
Bandejas	1 bandeja pastelera de esmalte gris, 1 grasera gris esmaltada
Parrillas	1 parrilla cromada
Carriles	Ranuras laterales de inserción fácil
Longitud del cable (m)	1.5
Tipo de enchufe	Schuko
Temperatura máxima de la puerta	35
Accesorios incluidos	Tornillos de madera, 1 Carril TR1LV
Material de la cavidad	Esmalte gris
Nº de cavidades	1
Código de producto	949 494 949
Código EAN	7333394107875
Voltaje (V):	220-240
Fusible requerido (A)	16
Serie	6000
Familia	SenseCook con SteamCrisp