Serie 8, Secadora con bomba de calor, 9 kg
WQB246C0ES

A+++

AutoDry | Condensador autolimpiante | Home Connect

Una excepcional secadora con bomba de calor con tecnología Home Connect. Maximiza los ahorros de energía con A+++ -10%* y el condensador autolimpiante. Proteje tus prendas con Auto Dry y facilita el planchado con Iron Assist.

- **AutoDry**: seca automáticamente la ropa hasta dejarla justo como deseas.
- **El condensador autolimpiante elimina automáticamente las pelusas para mantener la máxima eficiencia energética A+++.**
- **Con SmartDry, tu lavadora y secadora conectadas te recomiendan los mejores ajustes para el secado.**
- **Home Connect: electrodomésticos con conectividad inteligente que hacen más fácil tu día a día.**
- **Iron Assist es un tratamiento de vapor que reduce las arrugas, para que planches menos.**

Accesorios opcionales

WMZ20600	CESTO PARA SECADORA
WTZ27500	Juego de unión con bandeja extraíble
WTZ27510	ACCESORIO SECADORA
WTZPW20D	ACCESORIO LAVADORA

Datos técnicos

Tipo de construcción: ..... Libre instalación
Tapa superior desmontable: ..... No
Apertura de la puerta: ..... A la derecha reversible
Longitud del cable de alimentación eléctrica: ..... 145.0 cm
Altura de la encimera extraíble: ..... 0 mm
Dimensiones (AltoxAnchoxFondo): ..... 842 x 598 x 613 mm
Peso neto: ..... 56.4 kg
Gases fluorados de efecto invernadero: ..... No
Tipo de refrigerante: R290
Unidad herméticamente sellada: ..... Si
Código EAN: 4242005393664
Potencia: ..... 600 W
Intensidad corriente eléctrica: ..... 10 A
Tensión: ..... 220-240 V
Frecuencia: ..... 50 Hz
Capacidad: ..... 9.0 kg
Clase de eficiencia energética: ..... A+++
Consumo de energía de secadora eléctrica, carga completa - NUEVA (2010/30/EC): ..... 1.44 kWh
Duración del programa estándar de algodón con carga completa: 260 min
Consumo de energía de secadora eléctrica, carga parcial - NUEVA (2010/30/EC): ..... 0.80 kWh
Duración del programa estándar de algodón con carga parcial: ...156 min
Medición de consumo energético anual, secadora eléctrica - NUEVA (2010/30/EC): ..... 174.0 kWh/annum
Medición de duración del programa: ..... 201 min
Media de la eficiencia de condensación con carga completa (%): . 91 %
Media de la eficiencia de condensación con carga parcial (%): .. 91 %
Medición de eficiencia de condensación (%): ..... 91 %

4 242005 393664

Serie 8, Secadora con bomba de calor, 9 kg
WQB246C0ES

Dimensiones en mm

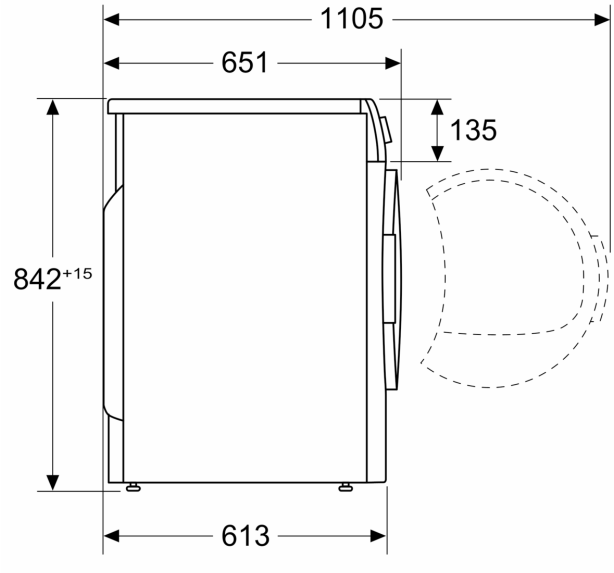
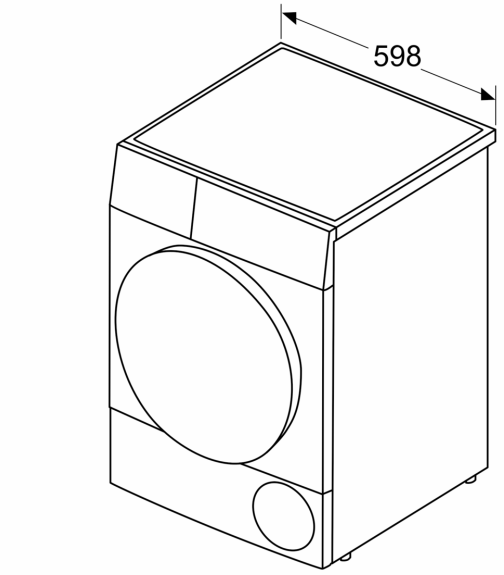
Dimensiones en mm