DH2 985 ISLAND Campana de isla de 90 cm con mandos electrónicos y motor ECOPOWER

LED

Programador de tiempo de aspiración

DESCRIPCIÓN	Campana de isla de 90 cm con mandos electrónicos y motor ECOPOWER
GAMA	Maestro
COLORES	
REFERENCIA	REF. 40484640 EAN. 8421152145715

DH2 985 ISLAND

CARACTERÍSTICAS

Mandos electrónicos retro iluminados con display blanco
Tres velocidades + intensiva
Programador del tiempo de aspiración
4 lámparas LED
Panel interior de fácil limpieza
Indicador luminoso de saturación de filtros
Motor blindado de doble turbina ECOPOWER
Capacidades de extracción(*): min.311 m3/h – máx.796 m3/h
Potencia sonora(*): min.52 dBA – máx.66 dBA
Posibilidad de funcionamiento en recirculación (SET 1/T1)

DH2 985 ISLAND

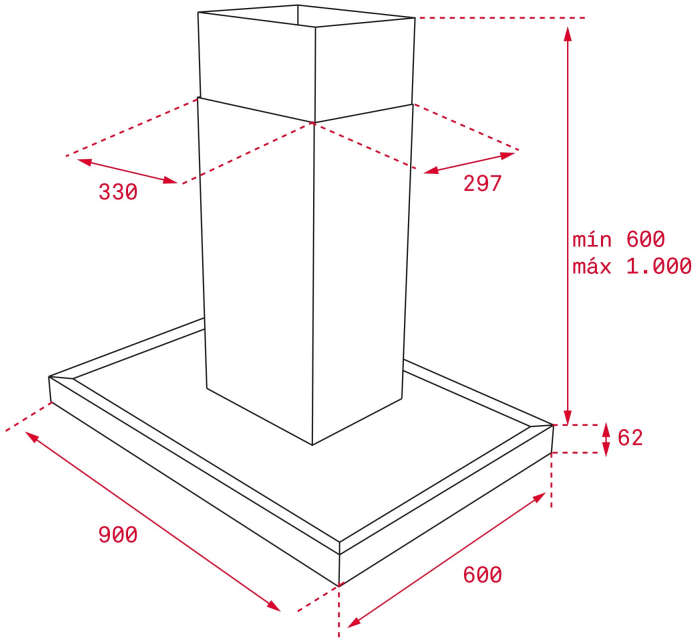

DIMENSIONES

Altura del producto (mm): 817-1117+62
Anchura del producto (mm): 900
Profundidad del producto (mm): 600
Longitud del producto (mm):
Peso neto (kg): 36,01

ESPECIFICACIONES TÉCNICAS

CARACTERÍSTICAS

Tipo de campana: Isla
Estilo: Decorativas
Certificados: CE; CB; Rohs
Ø Salida (mm): 150
Tipo de luz interior: LED
Consumo de la luz interior (W): 3
Tipo de enchufe: European plug
Fuente de alimentación (V): 220240
Frecuencia (Hz): 50
Potencia total de la campana (W): 292
Número de motores: 1
Potencia del motor (W): 280
Capacidad de extracción-salida libre (m3/h): 920

EU REGULACIÓN NO. 65/2014 &66/2104

Consumo anual de energía AEC (kWh/año): 47,8
Clase energética: A
Eficiencia dinámica de fluidos (FDEhood): 32,3
Clase de eficiencia Fluid Dynamic: A
Eficiencia de la iluminación (Lehood) lux/Watt: 58,3

Clase de eficiencia de la iluminación: A
Clase de eficiencia en el filtrado de grasa : C
Flujo de aire (Qmin) m3/h: 311
Caudal de aire máximo (Qmax): 605
Flujo de aire (Qboost): 796
Potencia sonora (LwA) velocidad min (dB): 52
Potencia sonora (lwa) velocidad máxima (dB): 66
Potencia sonora (LwA) velocidad intensiva (dB): 71
Potencia en modo off (Po) w: 0,00
Potencia en espera (Ps) W: 0,56
Índice de eficiencia energética (EEI): 50,1
Factor de aumento de tiempo: 0,8
Presión del aire en punto de máximo rendimiento (Pbep): 456
Entrada de energía eléctrica en punto de máximo rendimiento (Wbep): 133,7
Potencia nominal dsistema de iluminación (WL) w: 12
Iluminación media del sistema de iluminación sobre superficie de cocción (Emiddle) lux: 700

ACCESORIOS

Válvula antirretorno: Sí
Reducción de salida: Sí
Filtro de carbón (opcional): D4C
Descripción del filtro de carbón: FILTRO CARBON ACTIVO D4C
Kit de recirculación convencional (con cubre tubos): 40490149

MODELOS

Número de filtros: 2
Tipo de filtros: Inox
Panel de control: Electronico
Tiempo de retardo: Sí
Indicador de saturación de filtro: Sí
Panel interior de fácil limpieza: Sí
Número de velocidades: 3+1

FICHA DE INFORMACIÓN DEL PRODUCTO - REGLAMENTO DELEGADO (UE) 65/2014

Nombre del proveedor o marca comercial : TEKA
Identificador del modelo: DH2 985 ISLAND
Consumo anual de energía: 47,8
Clase de eficiencia energética: A
Eficiencia fluidodinámica: 32,3
Clase de eficiencia fluidodinámica: A
Eficiencia de iluminación: 58,3
Clase de eficiencia de iluminación: A
Clase de eficiencia del filtrado de grasa: C
Flujo de aire (velocidad mínima en utilización normal): 311
Flujo de aire (velocidad máxima en utilización normal): 605
Flujo de aire (uso ultrarrápido o reforzado) : 796
Emisiones sonoras en el aire ponderadas por el valor A (velocidad mínima de utilización normal): 52
Emisiones sonoras en el aire ponderadas por el valor A (velocidad máxima de utilización normal): 66
Emisiones sonoras en el aire ponderadas por el valor A (velocidad ultrarrápida o reforzada): 71
Consumo eléctrico en modo apagado (W): 0,00
Consumo eléctrico en modo de espera (W) : 0,56

DH2 985 ISLAND
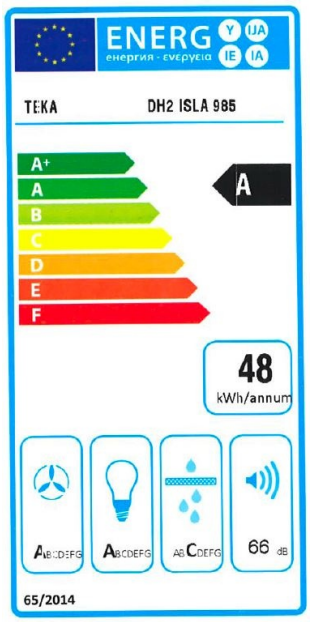
ETIQUETA ENERGÉTICA