Serie 6, Lavadora de carga frontal, 9 kg, 1400 r.p.m.
WGG244F1ES

Resultados perfectos con el mínimo consumo de energía, agua y detergente gracias a la clase energética A, la dosificación automática i-DOS y ActiveWater Plus.

- **i-DOS**: dosifica automáticamente la cantidad necesaria de detergente y agua.
- **Iron Assist**: reduce las arrugas hasta un 50 %.
- **Clase A de eficiencia energética**: ahorra energía en cada lavado.
- **Active Water Plus**: la detección automática de carga reduce el consumo de agua, aunque la lavadora no esté llena.
- **Speed Perfect**: limpieza perfecta hasta un 65 % más rápida.

Datos técnicos

Clase de eficiencia energética: ..... A
Ponderación de consumo de energía en kWh por 100 ciclos de lavado del programa eco 40-60: ..... 49 kWh
Capacidad máxima: ..... 9.0 kg
Consumo de agua programa ECO por ciclo: .....50 l
Duración del programa eco 40-60 en horas y minutos a capacidad nominal: .....3:48 h
Eficiencia de centrifugado programa ECO 40-60ºC: .....B
Clase de nivel de ruido: ..... A
Nivel de ruido: .....71 dB(A) re 1 pW
Tipo de construcción: ..... Libre instalación
Altura de la encimera extraíble: ..... -5 mm
Dimensiones del aparato: alto x ancho x fondo (sin puerta): .... 845 x 598 x 590 mm
Peso neto: .....73.5 kg
Potencia: .....2300 W
Intensidad corriente eléctrica: .....10 A
Tensión: ..... 220-240 V
Frecuencia: ..... 50 Hz
Longitud del cable de alimentación eléctrica: .....160.0 cm
Apertura de la puerta: ..... Izquierda
Ruedas de desplazamiento: .....No
Código EAN: 4242005442027
Tipo de instalación: ..... Libre instalación

Accesorios opcionales

WMZ2200	ACCESORIO LAVADORA
WMZ2381	Manguera de extensión para entrada agua
WMZPW20W	ACCESORIO LAVADORA

4 242005 442027

Serie 6, Lavadora de carga frontal, 9 kg, 1400 r.p.m.
WGG244F1ES

Resultados perfectos con el mínimo consumo de energía, agua y detergente gracias a la clase energética A, la dosificación automática i-DOS y ActiveWater Plus.

Consumos

- Clase de eficiencia energética[1]: A
- Consumo de energía[2] / Consumo de agua[3]: 49 kWh / 50 litros
- Capacidad: 9 kg
- Velocidad máx. de centrifugado: 1400 r.p.m.
- Nivel de ruido: 71 dB (A) re 1 pW
- Eficiencia nivel de ruido: A

Prestaciones

- Programas de lavado: algodón, easy care, delicados/seda, lana
- Programa automático: lavado y dosificación controlados por sensores
- Iron Assist: programa de vapor que reduce las arrugas en la ropa seca.
- Programas especiales: Limpieza de tambor, Desaguar / Centrifugar, Mix, Sport, aclarado, Rápido 15/30 min, Automático delicado

Accesorios

- SpeedPerfect: los mejores resultados de lavado hasta en la mitad de tiempo.
- i-DOS: Autodosificación inteligente de detergente y suavizante
- Función AntiManchas: 4 tipos de manchas
- Funciones: i-DOS, Fácil plancha, Selección de manchas, Selección de temperatura, SpeedPerfect, Prelavado, Inicio/Pausa+Carga/Exclusión de centrifugado

Equipamiento y seguridad

- Función Pausa+Carga para prendas olvidadas
- Display LED touch con indicador de carga
- Hygiene Plus: lavar la ropa y matar los gérmenes de manera efectiva
- Volumen del tambor: 65 litros
- Iluminación interior del tambor
- Tambor VarioDrum con palas asimétricas para un lavado eficiente y cuidadoso con las prendas.
- Recordatorio de limpieza de tambor
- Puerta de 32 cm de diámetro, Silver-negro gris con 165° apertura de la puerta
- Función Pausa+Carga para prendas olvidadas
- Motor iQDriveTM con 10 años de garantía
- Motor EcoSilence, eficiente y silencioso. 10 años de garantía
- ActiveWater Plus: consumo eficiente y sostenible del agua incluso con cargas pequeñas gracias a la detección automática de carga
- Paneles antivibración
- AquaSensor, sensor que analiza el grado de suciedad del agua.
- Aqua Protection
- Reconocimiento de espuma.
- Sistema automático de distribución de ropa: 3G
- Bloqueo de seguridad para niños

Información técnica

- Posibilidad de instalación bajo encimera en muebles de altura 85 cm o más
- Dimensiones (alto x ancho): 84.5 cm x 59.8 cm
- Fondo del aparato: 59.0 cm
- Profundidad de la lavadora, sin incluir la puerta: 63.6 cm
- Profundidad de la lavadora con la puerta abierta: 107.3 cm

*** Comparando la duración del programa Sintéticos 40ºC y el mismo programa con la función SpeedPerfect activada.

[1] Dentro del rango de A (más eficiente) a G (menos eficiente)

[2] Consumo de energía por 100 ciclos (con el programa Eco 40-60)

[3] Consumo de agua ponderado por ciclo (con el programa Eco 40-60)

* Los valores son redondeados
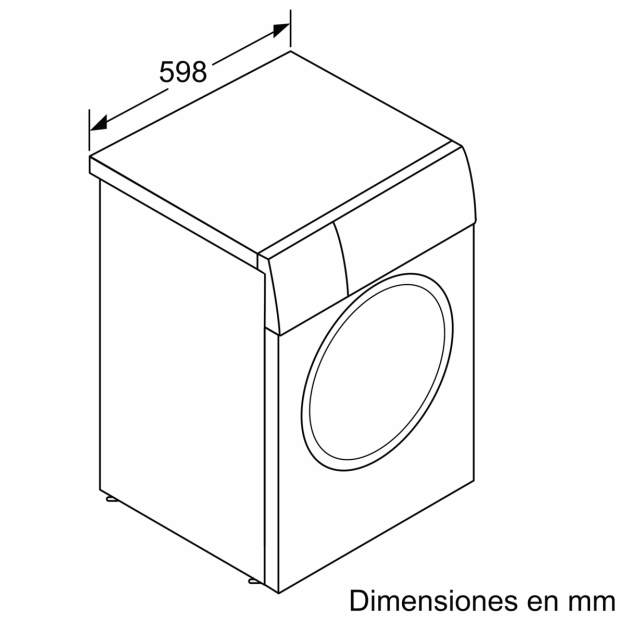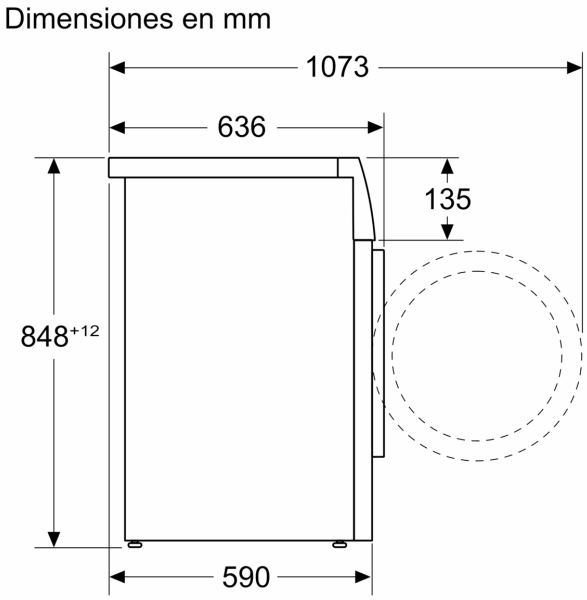
Serie 6, Lavadora de carga frontal, 9 kg, 1400 r.p.m.
WGG244F1ES