Lavadora, 9 kg, 1200 r.p.m., Blanco 3TS993BP

pausa+carga

WMZ20430	Protector lavadora montaje bajo encimera
WMZ2200	ACCESORIO LAVADORA
WMZ2381	Manguera de extensión para entrada agua
WMZPW20W	ACCESORIO LAVADORA

Con su motor ExtraSilencio ahorrarás energía y casi ni te enterarás de que tu lavadora está centrifugando.

- 10 años de garantía del motor: sustitución, mano de obra y desplazamiento incluido.
- ¿Se te ha olvidado un calcetín o una toalla? No pasa nada, pulsa el botón Pausa+carga y añádelo a la lavadora.
- A la altura de todas las cocinas
- Ahorra agua incluso en pequeñas cargas
- Display con indicación de tiempo restante de lavado.

Clase de eficiencia energética: ....A
Ponderación de consumo de energía en kWh por 100 ciclos de lavado del programa eco 40-60: .... 49 kWh
Capacidad máxima en kg: ....9.0 kg
Consumo de agua del programa eco en litros por ciclo: ....50 l
Duración del programa eco 40-60 en horas y minutos a capacidad nominal: ....3:48 h
Eficiencia de centrifugado-secado del programa eco 40-60: .... B
Clase de emisiones de ruido aéreo: ....A
Emisiones de ruido aéreo: .... 71 dB(A) re 1pW
Tipo de construcción: ....Libre instalación
Altura de la encimera extraíble: .... 25 mm
Dimensiones del aparato: alto x ancho x fondo (sin puerta): .... 845x598x590 mm
Peso neto: ....72.6 kg
Potencia de conexión: .... 2300 W
Intensidad corriente eléctrica: ....10 A
Tensión: ....220-240 V
Frecuencia: ....50 Hz
Longitud del cable de alimentación eléctrica: .... 160.0 cm
Apertura de puerta: ....Apertura lateral izquierda
Ruedas de desplazamiento: ....No
Código EAN: 4242006313654
Tipo de instalación: .... Integrable entre muebles

4 242006 313654
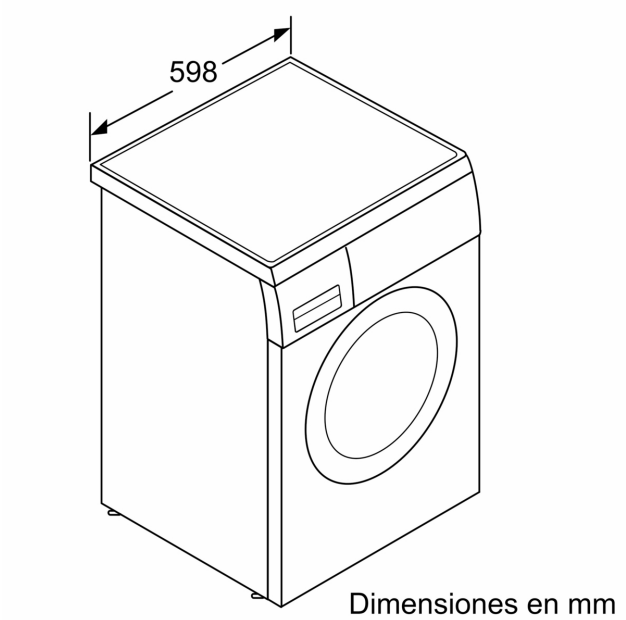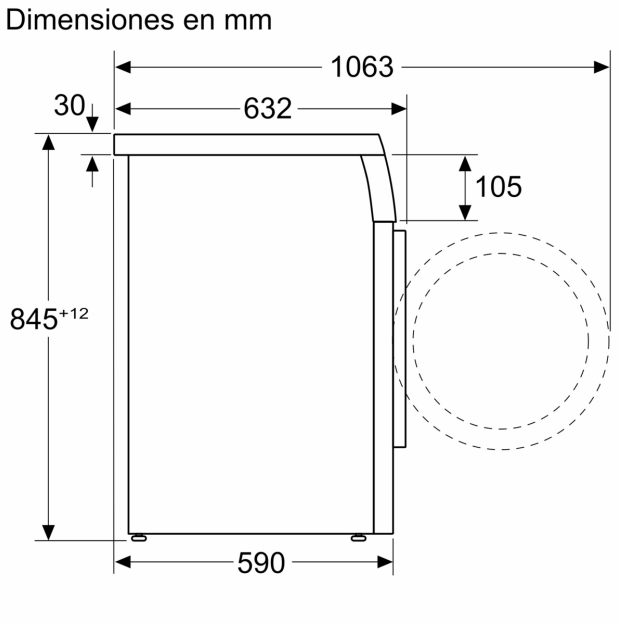
Lavadora, 9 kg, 1200 r.p.m., Blanco
3TS993BP