## Serie 4, Horno con vapor, 60 x 60 cm, Acero inoxidable
## HRG572ES3

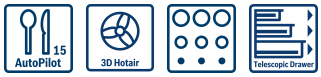


1 x Parrilla profesional, 1 x Bandeja universal, 1 x Bandeja de cocción Air Fry

HEZ327000 Piedra Pizza, HEZ32WA00 Termosonda inalámbrica, HEZ531010 :, HEZ532010 Bandeja con antiadherente cerámico, HEZ538000 rail telescópico intercambiable en altur, HEZ617000 Bandeja horno pizza 35 cm, HEZ629070 Bandeja AirFry & grill, HEZ631070 Bandeja plana horno 455 x 375 x 29 mm, HEZ632070 Bandeja universal horno 455 x 375 x 38mm, HEZ633001 Tapa para bandeja profesional, HEZ633070 Bandeja profesional de 8 cm de alto, HEZ633073 Bandeja profesional extra profunda (8cm), HEZ634000 Parrilla cromada 455 x 375 x 30 mm, HEZ636000 Bandeja de vidrio, HEZ638000 1rail intercambiable altura, no pyro, HEZ660060 Embellecedor ocultar balda mueble, HEZ915003 Fuente asados de cristal con tapa 5,4 l., HEZG0AS00 Cable de conexión 3m

## Cocina saludable: Función Air Fry para unos alimentos perfectamente fritos sin apenas aceite, autolimpieza pirolítica y Vapor Añadido.

- **Recetas Gourmet**: hasta 15 recetas pre-programadas. Selecciona solo el tipo de alimento y el peso, y disfruta de unos resultados perfectos.
- **3D Hotair**: calor uniforme para lograr una cocción perfecta hasta en 3 alturas.
- **Autolimpieza pirolítica**: elige entre los 3 niveles de intensidad, según el grado de suciedad del interior, y olvídate.
- **Un nivel de guía telescópica que facilita la extracción e inserción de las bandejas en el interior del horno.**
- **Función Sprint: precalentamiento rápido del horno. Consigue reducir el proceso de precalentamiento hasta en un 50%.**

Tipo de construcción: ..... Integrable
Sistema de limpieza: .....Pirolítico y Asistente de limpieza con agua
Dimensiones de instalación necesarias (H x W x D): ..... 585-595 x 560-568 x 550 mm
Dimensiones (AltoxAnchoxFondo): .....595x594x548 mm
Medidas del producto embalado: .....660 x 660 x 690 mm
Material del panel de mandos: ..... Metallic
Material de la puerta: .....vidrio
Peso neto: ..... 37.6 kg
Volúmen útil (de la cavidad): ..... 71 l
Modos de calentamiento: Fritura por aire, Grill de amplia superficie, Aire caliente suave, Aire caliente 3D, Hornear, Función Pizza, Grill con aire caliente
Regulacion de temperatura: ..... Electrónica
Número de luces interiores: .....1
Longitud del cable de alimentación eléctrica: ..... 120.0 cm
Código EAN: ..... 4242005465781
Número de cavidades - (2010/30/CE): .....1
Clase de eficiencia energética: .....A+
Consumo de energía por ciclo convencional (2010/30/EC): ..... 0.94 kWh/cycle
Energy consumption per cycle forced air convection (2010/30/EC): 0.69 kWh/cycle
Índice de eficiencia energética (2010/30/CE): ..... 81.2 %
Potencia: .....3600 W
Intensidad corriente eléctrica: ..... 16 A
Tensión: ..... 220-240 V
Frecuencia: ..... 50; 60 Hz
Tipo de enchufe: ..... Schuko a tierra
Accesorios incluidos: . 1 x Parrilla profesional, 1 x Bandeja universal, 1 x Bandeja de cocción Air Fry

4 242005 465781

# Serie 4, Horno con vapor, 60 x 60 cm, Acero inoxidable HRG572ES3

## Cocina saludable: Función Air Fry para unos alimentos perfectamente fritos sin apenas aceite, autolimpieza pirolítica y Vapor Añadido.

- EAN: 4242002808567

**Otras prestaciones**

- 8 funciones de cocción: Sistema de calentamiento 3D Profesional, Calor superior e inferior, Grill con aire caliente, Grill de amplia superficie, Función pizza, Aire caliente suave, Funcionamiento combinado de turbohornear+vapor
- Rango de temperatura 30 °C - 275 °C
- Capacidad: 71 litros

**Gradas / raíles**

- 5 alturas de cocción.
- Raíles: Guía telescópica en 1 nivel, con stopSecurity

**Diseño**

- Panel de mandos Touch Control
- Interior Black Diamond

**Limpieza**

- Autolimpieza pirolítica con 3 niveles de intensidad
- Asistente de limpieza Aqualisis

**Prestaciones**

- Reloj electrónico programable de inicio y paro de cocción
- Recetas automáticas: 15
- Funciones adicionales:
- Programa especial de descalcificación: dura tan solo 30 minutos y el display te avisará de cuándo activarlo
- Apertura abatible de la puerta
- Función Sprint de precalentamiento rápido
- Iluminación halógena en el interior del horno
- Diferentes intensidades de vapor: alto, medio y bajo
- Indicador de falta de agua: Si
- Generación de vapor fuera de la cavidad
- Indicación de estado de calentamiento del horno

**Equipamiento**

- Accesorios: Parrilla profesional, Bandeja profunda, Bandeja de cocción Air Fry

**Seguridad**

- fría
- Baja temperatura de la puerta durante la pirólisis
- 4 UN cristales de puerta fría
- Autodesconexión de seguridad
- Bloqueo de seguridad para niños

**Información técnica**

- Longitud del cable de conexión: 120 cm
- Tensión nominal: 220 - 240 V
- Potencia total a red eléctrica: 3.6 kw

**Medidas**

- Dimensiones del aparato (alto x ancho x fondo): 595 mm x 594 mm x 548 mm
- Dimensiones de encastre (alto x ancho x fondo): 585 mm-595 mm x 560 mm-568 mm x 550 mm
- Consultar y respetar las dimensiones de encastre facilitadas en el manual de instalación
- EAN: 4242005465781
- Maneta tubular de latón macizo
- autoCook:

**Serie 4, Horno con vapor, 60 x 60 cm, Acero inoxidable**
**HRG572ES3**

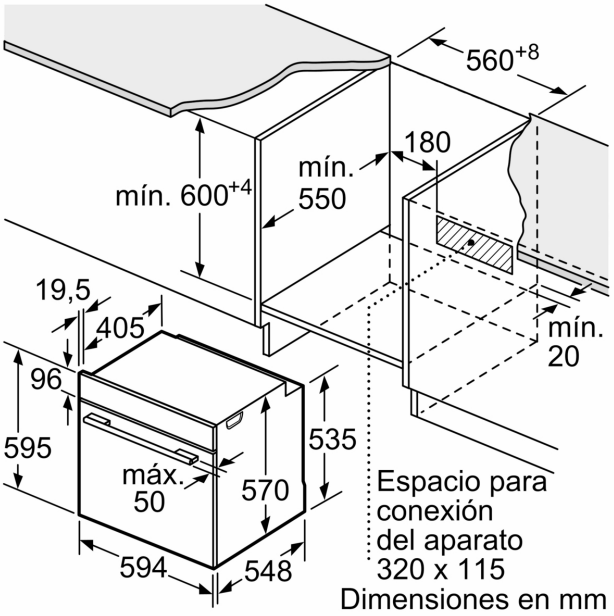


Dimensiones en mm

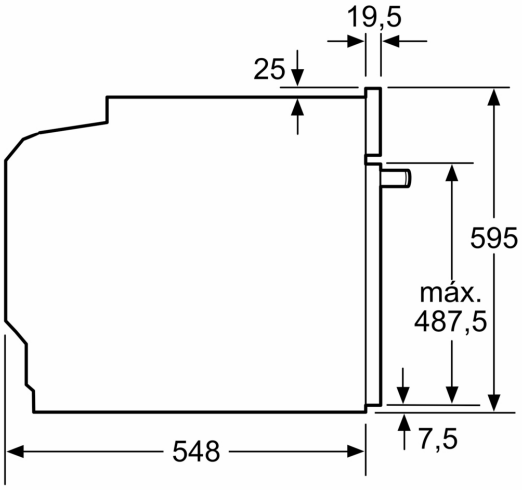


Dimensiones en mm

Dimensiones en mm

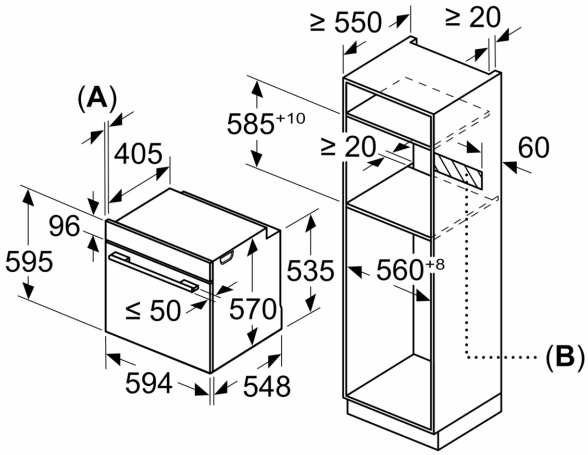


**A:** 19,5 mm
**B:** Espacio para la conexión del aparato 320 x 115 mm

Montaje con una placa.

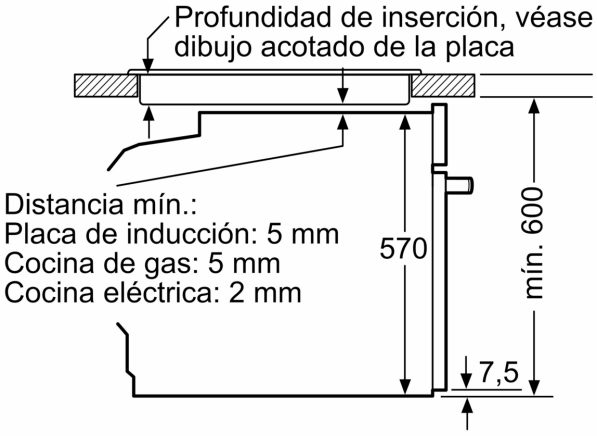


Dimensiones en mm