Serie 6, Secadora con bomba de calor, 8 kg
WQG235D0ES

A+++

AutoDry | Condensador autolimpiante | AntiVibration Design

Accesorios opcionales

WTZ27400 : ACCESORIO SECADORA
WTZ27410 : ACCESORIO SECADORA

La secadora con bomba de calor con A+++ y condensador autolimpiante ahorra energía y su sensor AutoDry sabe cuándo está tu ropa perfectamente seca, protegiendo tus prendas.

- **AutoDry:** seca automáticamente la ropa hasta dejarla justo como deseas.
- El condensador autolimpiante elimina automáticamente las pelusas para mantener la máxima eficiencia energética A+++.
- La opción de media carga adapta los ajustes de la secadora y la duración del programa a las coladas con poca ropa.
- **Paneles laterales antivibración:** proporcionan una mayor estabilidad y reducción del nivel de ruido de la secadora.
- **Programa de ropa de cama con tambor reversible:** resultados de secado perfectos incluso en cargas mixtas de prendas grandes y pequeñas.

Datos técnicos

Tipo de construcción : Independiente
Tapa superior removible : No
Bisagra de la puerta : a la derecha
Longitud del cable de alimentación eléctrica : 145,0 cm
Altura de la encimera extraíble : 0 mm
Dimensiones aparato (alto, ancho, fondo) : 842 x 598 x 613 mm
Peso neto : 56,4 kg
Gases fluorados de efecto invernadero : No
Tipo de refrigerante : R290
Unidad herméticamente sellada : Sí
Cantidad expresada en equivalente a CO2 : 0,000 t
Código EAN : 4242005328697
Potencia de conexión : 600 W
Intensidad corriente eléctrica : 10 A
Tensión : 220-240 V
Frecuencia : 50 Hz
Capacidad de algodón - NUEVA (2010/30/EC) : 8,0 kg
Clase de eficiencia energética (2010/30/EC) : A+++
Consumo de energía de secadora eléctrica, carga completa - NUEVA (2010/30/EC) : 1,41 kWh
Duración del programa estándar de algodón con carga completa : 179 min
Consumo de energía de secadora eléctrica, carga parcial - NUEVA (2010/30/EC) : 0,84 kWh
Duración del programa estándar de algodón con carga parcial : 119 min
Medición de consumo energético anual, secadora eléctrica - NUEVA (2010/30/EC) : 176,0 kWh/annum
Medición de duración del programa : 145 min
Media de la eficiencia de condensación con carga completa (%) : 88 %
Media de la eficiencia de condensación con carga parcial (%) : 88 %
Medición de eficiencia de condensación (%) : 88 %

4 242005 328697

Serie 6, Secadora con bomba de calor, 8 kg
WQG235D0ES

La secadora con bomba de calor con A+++ y condensador autolimpiante ahorra energía y su sensor AutoDry sabe cuándo está tu ropa perfectamente seca, protegiendo tus prendas.

- Clase de eficiencia energética[1]: A+++
- Consumo de energía anual[2]: 176 kWh
- Capacidad: 8 kg
- Nivel de ruido: 64 dB (A) re 1 pW
- Programa de ropa de cama: reduce que las prendas grandes se enreden gracias al tambor con giro reversible
- Programas especiales: Algodón, Camisas, Algodón Eco, Plumas, Delicado, Toallas, Mix, Rápido 40 min, Sport, Sintéticos, Acabado lana, Temporizado caliente
- Ciclo especial de enfriamiento antiarrugas de 60 min tras la finalización del programa
- Opción media carga, para optimizar los consumos
- Funciones: Iron dry, Cupboard dry, Cupboard dry+, Fácil plancha, Secado delicado, Señal acústica fin de programa, Función Pausa+Carga para prendas olvidadas, Terminado 24 h
- Condensador autolimpiante
- Control de secado por sensor de humedad
- Display LED
- Tambor inox con palas asimétricas
- Paneles antivibración
- Iluminación interior del tambor mediante LEDs
- Tubo para conexión a desagüe incluido
- Bloqueo de seguridad para niños
- Puerta de cristal
- Posibilidad de instalación bajo encimera en muebles de altura 85 cm o más
- Dimensiones (alto x ancho): 84.2 cm x 59.8 cm
- Fondo del aparato: 61.3 cm
- Profundidad de la lavadora, sin incluir la puerta: 64.8 cm
- Profundidad de la lavadora con la puerta abierta: 109.6 cm

[1] Clase de eficiencia energética dentro del rango A+++ (más eficiente) a D (menos eficiente)

Serie 6, Secadora con bomba de calor, 8 kg
WQG235D0ES

Dimensiones en mm

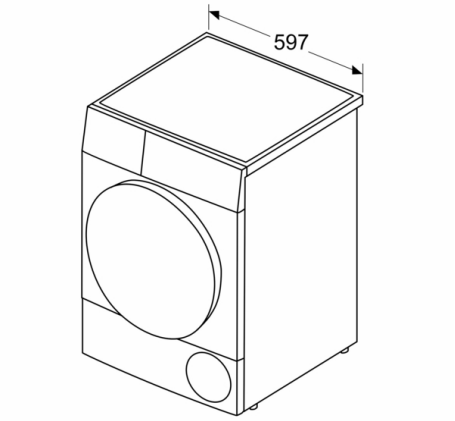
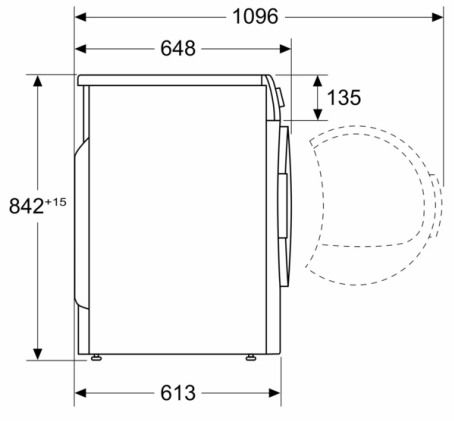
Dimensiones en mm