Serie 6, Secadora de condensación, 8 kg
WPG23100ES

B

AutoDry | AntiVibration Design | SensitiveDrying System

Accesorios opcionales

WTZ1110 : TUBO 2M PARA EVACUACION DE AGUA SECADORA
WTZ11400 : KIT UNION SEC-LAV CON MESA EXTRAIBLE
WTZ20410 : KIT UNION SECADORA-LAVADORA SIN MESA

La secadora con AutoDry sabe exactamente cuándo tu carga está perfectamente seca, para proteger tus prendas, evitar el sobrecalentamiento y usar menos energía.

- **AutoDry:** seca automáticamente la ropa hasta dejarla justo como deseas.
- La opción de media carga adapta los ajustes de la secadora y la duración del programa a las coladas con poca ropa.
- **Paneles laterales antivibración:** proporcionan una mayor estabilidad y reducción del nivel de ruido de la secadora.
- **Secado rápido:** resultados de secado perfectos a plena carga unos 35 minutos más rápido.
- **Sistema de secado delicado:** ropa más suave y sin arrugas.

Datos técnicos

Tipo de construcción : Independiente
Tapa superior removible : No
Bisagra de la puerta : a la derecha
Longitud del cable de alimentación eléctrica : 145,0 cm
Altura de la encimera extraíble : 0 mm
Dimensiones aparato (alto, ancho, fondo) : 842 x 598 x 613 mm
Peso neto : 41,7 kg
Código EAN : 4242005314744
Potencia de conexión : 2800 W
Intensidad corriente eléctrica : 13/10 A
Tensión : 220-240 V
Frecuencia : 50 Hz
Capacidad de algodón - NUEVA (2010/30/EC) : 8,0 kg
Clase de eficiencia energética (2010/30/EC) : B
Consumo de energía de secadora eléctrica, carga completa - NUEVA (2010/30/EC) : 4,71 kWh
Duración del programa estándar de algodón con carga completa : 150 min
Consumo de energía de secadora eléctrica, carga parcial - NUEVA (2010/30/EC) : 2,56 kWh
Duración del programa estándar de algodón con carga parcial : 83 min
Medición de consumo energético anual, secadora eléctrica - NUEVA (2010/30/EC) : 560,0 kWh/annum
Medición de duración del programa : 112 min
Media de la eficiencia de condensación con carga completa (%) : 88 %
Media de la eficiencia de condensación con carga parcial (%) : 88 %
Medición de eficiencia de condensación (%) : 88 %

4 242005 314744

Serie 6, Secadora de condensación, 8 kg
WPG23100ES

La secadora con AutoDry sabe exactamente cuándo tu carga está perfectamente seca, para proteger tus prendas, evitar el sobrecalentamiento y usar menos energía.

- Clase de eficiencia energética[1]: B
- Consumo de energía anual[2]: 560 kWh
- Capacidad: 8 kg
- Nivel de ruido: 64 dB (A) re 1 pW
- Programas especiales: Algodón, Algodón Eco, Delicado, Toallas, Mix, Camisas 15 min, Rápido 40 min, Sport, Edredones sintéticos, Sintéticos, Acabado lana, Temporizado frío, Temporizado caliente
- Ciclo especial de enfriamiento antiarrugas de 60 min tras la finalización del programa
- Opción media carga, para optimizar los consumos
- Funciones: Iron dry, Cupboard dry, Cupboard dry+, Fácil plancha, Secado delicado, Señal acústica fin de programa, Función Pausa+Carga para prendas olvidadas, Terminado 24 h
- Display LED
- Control de secado por sensor de humedad
- Filtro de fácil limpieza
- Tambor inox con palas asimétricas
- Iluminación interior del tambor mediante LEDs
- Paneles antivibración
- Tubo para conexión a desagüe incluido
- Bloqueo de seguridad para niños
- Señal acústica de fin de programa regulable en volumen
- Puerta de cristal
- Posibilidad de instalación bajo encimera en muebles de altura 85 cm o más
- Dimensiones (alto x ancho): 84.2 cm x 59.8 cm
- Fondo del aparato: 61.3 cm
- Profundidad de la lavadora, sin incluir la puerta: 64.8 cm
- Profundidad de la lavadora con la puerta abierta: 109.6 cm

[1] Clase de eficiencia energética dentro del rango A+++ (más eficiente) a D (menos eficiente)

Serie 6, Secadora de condensación, 8 kg
WPG23100ES

Dimensiones en mm

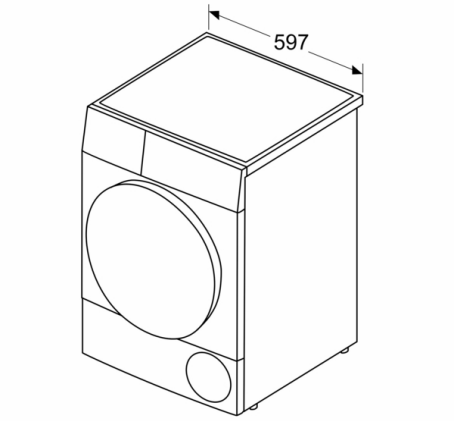
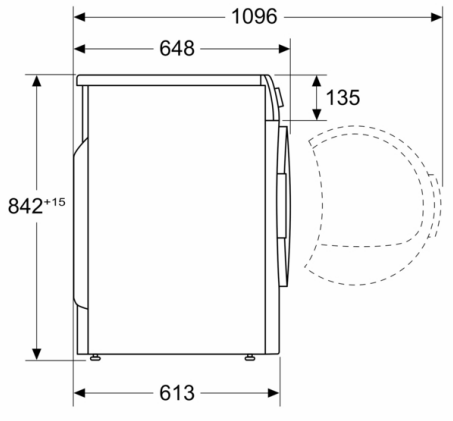
Dimensiones en mm