Serie 4, Secadora con bomba de calor, 8 kg
WTR83200ES

A++

Secadora de bomba de calor con eficiencia energética A++ (dentro del rango de A+++ a D).

- **AutoDry**: secado automático que deja la ropa como deseas.
- **Easy Clean con A++**: secado que ahorra energía. Además, el filtro del condensador es fácil de limpiar.
- **Diseño antivibraciones**: un funcionamiento silencioso y extremadamente estable.
- **El agente refrigerante R290 asegura un secado respetuoso con el medioambiente.**
- **Pantalla LED con retardo del tiempo de inicio de hasta 24 horas.**

Tipo de construcción: ..... Libre instalación
Tapa superior desmontable: ..... No
Apertura de la puerta: ..... A la derecha
Longitud del cable de alimentación eléctrica: ..... 145.0 cm
Dimensiones (AltoxAnchoxFondo): ..... 842x598x613 mm
Peso neto: ..... 48.5 kg
Gases fluorados de efecto invernadero: ..... No
Unidad herméticamente sellada: .....Si
Código EAN: 4242005481958
Potencia: .....600 W
Intensidad corriente eléctrica: ..... 10 A
Tensión: ..... 220-240 V
Frecuencia: ..... 50 Hz
Capacidad: ..... 8.0 kg
Clase de eficiencia energética: .....A++
Consumo de energía de secadora eléctrica, carga completa - NUEVA (2010/30/EC): .....1.87 kWh
Duración del programa estándar de algodón con carga completa: 205 min
Consumo de energía de secadora eléctrica, carga parcial - NUEVA (2010/30/EC): .....1.14 kWh
Duración del programa estándar de algodón con carga parcial: ...130 min
Medición de consumo energético anual, secadora eléctrica - NUEVA (2010/30/EC): .....235.0 kWh/annum
Medición de duración del programa: .....162 min
Media de la eficiencia de condensación con carga completa (%): . 83 %
Media de la eficiencia de condensación con carga parcial (%): .. 83 %
Medición de eficiencia de condensación (%): ..... 83 %

WMZ20600	CESTO PARA SECADORA
WTZ1110	Tubo 2m para evacuación de agua secadora
WTZ11400	Kit de unión Sec-Lav con mesa extraíble
WTZ20410	Kit de unión Sec-Lav sin mesa extraíble
WTZPW20D	ACCESORIO LAVADORA

4 242005 481958

Serie 4, Secadora con bomba de calor, 8 kg
WTR83200ES

Secadora de bomba de calor con eficiencia energética A++ (dentro del rango de A+++ a D).

Consumos

- Clase de eficiencia energética[1]: A++
- Consumo de energía anual[2]: 235 kWh
- Capacidad: 8 kg
- Duración de programa[3]: 205 min
- Nivel de ruido: 65 dB (A) re 1 pW
- Clase de eficiencia de la condensación[4]: B
- Eficiencia de condensación[5]: 83 %

Prestaciones

- Programas estándar: algodón, easy care
- Programas especiales: Acabado lana, Mix, Toallas, Temporizado caliente, Temporizado frío, Sport, Plumas, Rápido 40 min, Camisas

Accesorios

- Tambor inox con palas asimétricas de acero inoxidable con iluminación interior

Equipamiento y seguridad

- Filtro de fácil limpieza
- Control de secado por sensor de humedad
- Control electrónico para programas de secado, programas de tiempo y programas especiales
- Display LED
- Tambor inox con palas asimétricas
- Paneles antivibración
- Bloqueo de seguridad para niños
- Ciclo antiarrugas al finalizar el programa
- Señal acústica de fin de programa regulable en volumen

Información técnica

- Posibilidad de instalación bajo encimera en muebles de altura 85 cm o más
- Dimensiones (alto x ancho): 84.2 cm x 59.8 cm
- Fondo del aparato: 61.3 cm
- Profundidad de la lavadora, sin incluir la puerta: 64.8 cm
- Profundidad de la lavadora con la puerta abierta: 109.6 cm

[1] Clase de eficiencia energética dentro del rango A+++ (más eficiente) a D (menos eficiente)

2 Consumo de energía en kWh por año, basado en 160 ciclos de secado con el programa Eco 40-60 con carga total y parcial y modos de bajo consumo.

[3] Duración de programa en programa Eco 40-60 a carga completa

[4] En una escala de eficiencia de condensación de A a G

[5] Ponderación de la eficiencia de condensación para el programa Eco 40-60 con carga completa y parcial

Serie 4, Secadora con bomba de calor, 8 kg
WTR83200ES

Dimensiones en mm

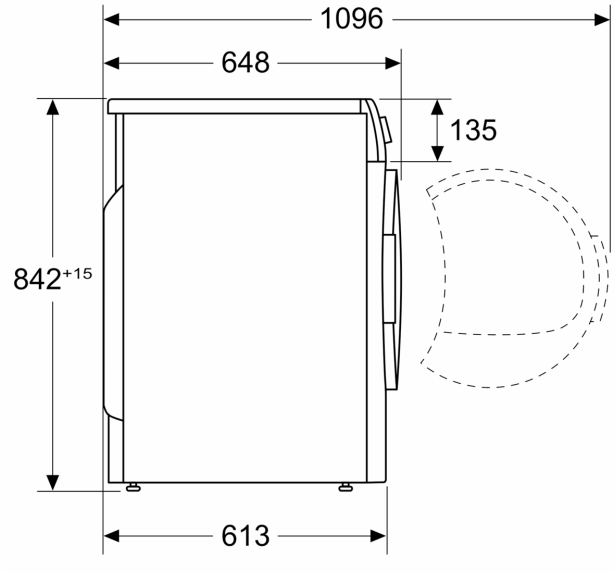
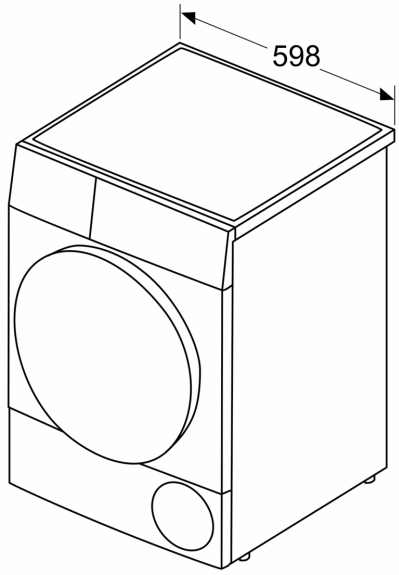
Dimensiones en mm