SF9390X1

Horno, Clásica, 90 cm, Termoventilado, Acero Inoxidable, A+, Vapor Clean

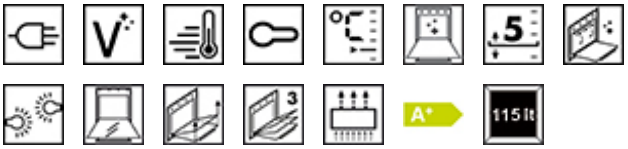

TIPOLOGÍA

Familia: Horno • Categoría: 90 cm • Método de cocción: Termoventilado • Alimentación: Eléctrico • Código EAN: 8017709234614 • Sistema de limpieza: Vapor Clean

ESTÉTICA

Color: Acero Inoxidable • Acabado: Anti-huellas • Estética: Clásica • Material: Acero Inoxidable • Tipo de inox: Cepillado • Tipo de vidrio: Nerovista • Puerta: Con 2 bandas horizontales • Tirador: Clásica • Color del tirador: Inox

PROGRAMAS/FUNCIONES

Número de funciones de cocción: 9 • Programas automáticos: 20 • Funciones de cocción tradicionales: Estático, Ventilado, Termoventilado, Turbo (circular+posterior+superior+ventilador), ECO, Grill ancho, Grill ancho ventilado, Inferior, Inferior ventilado • Otras funciones: Descongelación por tiempo, Descongelación por peso, Fermentación, Sabbath • Funciones de limpieza: Vapor Clean

MANDOS

Pantalla: Sí • Ajustes: Mandos • N.° de mandos: 2 • Mandos: Clásica • Color mandos: Efecto inox

OPCIONES

Opciones de programación tiempo: Inicio programado y fin de cocción • Cuentaminutos: Sí • Opción Show Room Demo: Sí • Pre-calentamiento rápido: Sí • Bloqueo de teclas/Modo seguridad para niños: Sí • Otras funciones: Mantener temperatura, Luz Eco

CARACTERÍSTICAS TÉCNICAS

Tecnología Display: LCD • Regulación de la temperatura: Electrónica • Temperatura mínima: 30 °C • Temperatura máxima: 280 ° C • Material de la cavidad: Esmalte Ever Clean • N.° de estantes: 5 • Tipo de estantes: Bastidores de metal • Grill basculante: Sí • N° de ventiladores: 2 • N.° de luces: 2 • Tipo de Luz: Halógenas • Potencia luz: 40 W • Encendido de la luz al abrir la puerta: Sí • Apertura de la puerta: Frontal • Puerta: Puerta fría • Puerta desmontable: Sí • Puerta interna de vidrio: Sí • Vidrio interno desmontable: Sí • N.° de vidrios de puerta total: 3 • Termostato de seguridad: Sí • Sistema de enfriamiento: Tangencial • Interrupción de resistencias al abrir la puerta: Sí • Resistencia inferior - Potencia: 1700 W • Resistencia superior - Potencia: 1200 W • Resistencia grill - Potencia: 1700 W • Resistencia grill ancho - Potencia: 2900 W • Resistencia circular - Potencia: 1550 W • Resistencia circular n.° 2 - Potencia: 1550 W

PRESTACIONES/ETIQUETA ENERGÉTICA

Clase eficiencia energética: A+ • Volumen útil: 115 l • Consumo energético en modo convencional: 4.86 MJ • Consumo de energía de función de calentamiento por convección natural: 1.35 KWh • Consumo energético con sistema de convención de aire: 3.02 MJ • Consumo de energía de función de calentamiento por convección forzada: 0.84 KWh

CONEXIÓN ELÉCTRICA

Tensión: 220-240 V • Datos nominales de conexión eléctrica: 3100 W • Frecuencia: 50/60 Hz • Largo del cable de alimentación: 115 cm

DATOS LOGÍSTICOS

Dimensiones del producto (mm): 595x896x571 • Peso neto (kg): 48.600 kg

EQUIPO ACCESORIOS INCLUIDOS

Rejilla con stop posterior: 1Bandeja esmaltada profunda (40 mm): 1Guías telescópicas de extracción parcial: 1Rejilla inserción bandeja: 1

OPTIONAL

GT1P-2: Accesorios, Tipología: Telescopic Guides, HornosGT1T-2: Accesorios, Tipología: Telescopic Guides, HornosPPR9: Accesorios, Tipología: Piedra Pizza, Hornos, Cocinas

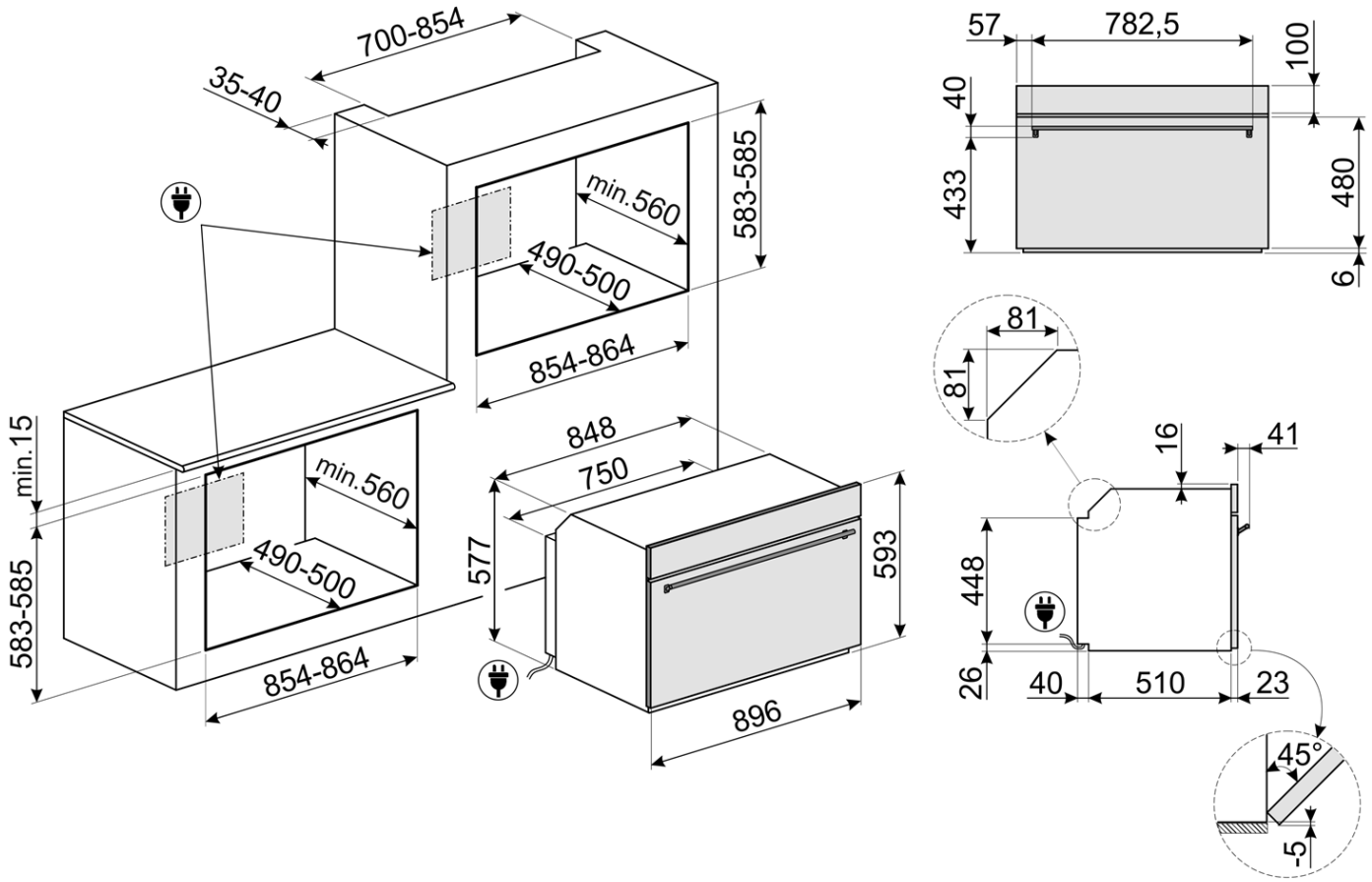
700-854
35-40
583-585
min.560
490-500
854-864
min.15
583-585
min.560
490-500
854-864
848
750
577
593
896
57
782,5
100
40
433
480
6
81
81
16
41
448
26
40
510
23
45°
-5