Serie 6, Vinoteca con puerta de cristal , 82 x 30 cm
KUW20VHF0

Tu vinoteca integrable bajo encimera, con regulación electrónica de temperatura, +5º a +20ºC, y filtro de protección ultravioleta, para la mayor conservación, de todo su olor y sabor, de tus mejores vinos.

- La vinoteca tiene capacidad para 21 botellas de vino, para una óptima conservación a tempartura estable.
- Control electrónico de temperatura, ajustable desde +5º a +20ºC, para la correcta conservación de tus vinos.
- Puerta de cristal con protección ultravioleta, y alarma de temperatura, para mantener los vinos en perfectas condiciones de conservación, con todo su olor y sabor.
- **Luz LED con modo de presentación:** una atractiva iluminación para tu vinoteca.

Datos técnicos

Clase de eficiencia energética: F
Promedio anual de consumo de energía en kilovatios hora por año (kWh/a): 100 kWh/annum
Capacidad de botellas de 75 cl: 21
Emisiones de ruido aéreo: 38 dB(A) re 1 pW
Clase de emisiones de ruido aéreo: C
Tipo de construcción: Integrable
Opción de puerta panelable: No posible
Altura: 818 mm
Anchura del producto: 298 mm
Fondo del aparato sin tirador: 567 mm
Dimensiones de instalación necesarias (H x W x D): 820 x 300 x 550 mm
Potencia de conexión: 70 W
Intensidad corriente eléctrica: 6 A
Ventilador interior sección frigorífico: Si
Tensión: 220-240 V
Frecuencia: 50-60 Hz
Longitud del cable de alimentación eléctrica: 230 cm
Tipo de enchufe: Schuko con conexión a tierra
Nº de motocompresores: 1
Nº de sistemas de frío independientes: 1
Puerta reversible: Si
Interruptor luz interior: No
Código EAN: 4242005265480
Marca: Bosch
Código comercial del producto: KUW20VHF0

4 242005 265480

Serie 6, Vinoteca con puerta de cristal , 82 x 30 cm
KUW20VHF0

Tu vinoteca integrable bajo encimera, con regulación electrónica de temperatura, +5º a +20ºC, y filtro de protección ultravioleta, para la mayor conservación, de todo su olor y sabor, de tus mejores vinos.

- Vinoteca integrable
- Rango de temperatura: 5-20 °C
- Iluminación de presentación: Sí
- Iluminación on/off: Sí
- Alarma óptica y acústica de puerta abierta
- Puerta reversible
- Clase de eficiencia energética: F, dentro del rango de A (más eficiente) a G (menos eficiente)
- Consumo anual de energía: 100 kWh/a
- Muy silencioso: 38 dB
- Dimensiones de encastre (alto x ancho x fondo): 82 x 30 x 55 cm
- Dimensiones del aparato (alto x ancho x fondo sin tirador): 81.8 x 29.8 x 56.7 cm

Serie 6, Vinoteca con puerta de cristal , 82 x 30 cm
KUW20VHF0

Dimensiones en mm

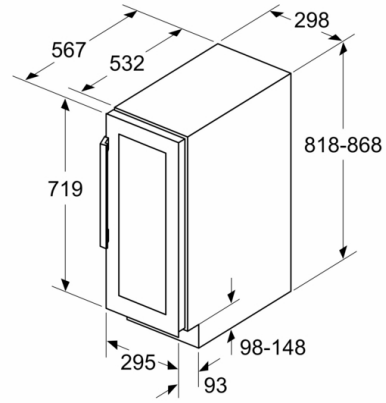

dimensiones en mm

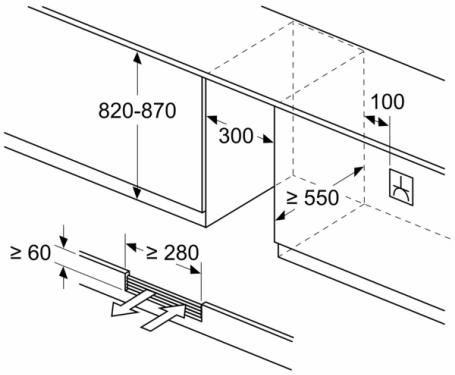
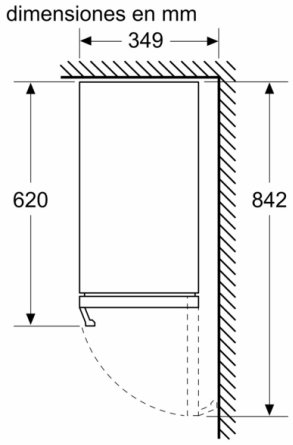
dimensiones en mm