Serie 4, Secadora de condensación, 7 kg
WTN85201ES

B

Secadora de condensación. Secado cuidado de tus prendas. Muy silenciosa.

- **AutoDry**: seca automáticamente la ropa hasta dejarla justo como deseas.
- **Secado rápido**: resultados de secado perfectos a plena carga unos 35 minutos más rápido.
- **Sistema de secado delicado**: ropa más suave y sin arrugas.
- **Protección antiarrugas**: el balanceo del tambor protege las prendas y evita la aparición excesiva de arrugas.
- **Display LED**: fácil y sencillo gracias a su gran display.

Datos técnicos

Tipo de construcción: ..... Libre instalación
Tapa superior desmontable: ..... No
Apertura de la puerta: ..... A la derecha
Longitud del cable de alimentación eléctrica: ..... 145.0 cm
Altura de la encimera extraíble: ..... 0 mm
Dimensiones (AltoxAnchoxFondo): ..... 842 x 598 x 613 mm
Peso neto: ..... 41.5 kg
Código EAN: 4242005395989
Potencia: ..... 2800 W
Intensidad corriente eléctrica: ..... 13/10 A
Tensión: ..... 220-240 V
Frecuencia: ..... 50 Hz
Capacidad: ..... 7.0 kg
Clase de eficiencia energética: ..... B
Consumo de energía de secadora eléctrica, carga completa - NUEVA (2010/30/EC): ..... 4.19 kWh
Duración del programa estándar de algodón con carga completa: 133 min
Consumo de energía de secadora eléctrica, carga parcial - NUEVA (2010/30/EC): ..... 2.34 kWh
Duración del programa estándar de algodón con carga parcial: .....77 min
Medición de consumo energético anual, secadora eléctrica - NUEVA (2010/30/EC): ..... 504.0 kWh/annum
Medición de duración del programa: ..... 101 min
Media de la eficiencia de condensación con carga completa (%): . 86 %
Media de la eficiencia de condensación con carga parcial (%): .. 86 %
Medición de eficiencia de condensación (%): ..... 86 %

Accesorios opcionales

WMZ20600	CESTO PARA SECADORA
WTZ1110	TUBO 2M PARA EVACUACION DE AGUA SECADORA
WTZ11400	KIT UNION SEC-LAV CON MESA EXTRAIBLE
WTZ20410	KIT UNION SECADORA-LAVADORA SIN MESA
WTZPW20D	ACCESORIO LAVADORA

4 242005 395989

Serie 4, Secadora de condensación, 7 kg
WTN85201ES

Dimensiones en mm

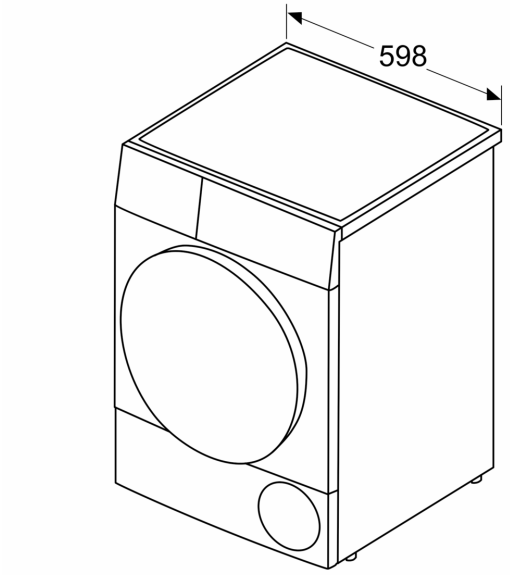
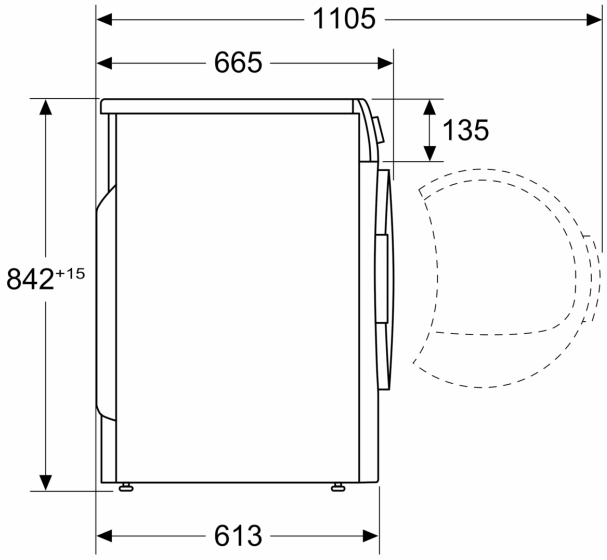
Dimensiones en mm