Serie | 4, Frigorífico integrable, 122.5 x 56 cm, Puerta fija
KIR41VFE0

Refrigerador integrable con cajón Multi Box para frutas y verduras proporciona un óptimo almacenamiento de los alimentos.

- **EcoAirflow:** circulación óptima del aire y un nivel de temperatura constante en la zona de refrigeración.
- **Función Refrigeración "Súper":** enfría los alimentos recién comprados aún más rápido y protege los alimentos ya refrigerados
- **Balcones de puerta de gran estabilidad:** más altos y flexibles para ofrecer un mayor espacio y seguridad.
- **Iluminación interior mediante LED:** uniforme y eficiente, de larga durabilidad.

Accesorios incluidos
3 x Huevera

Datos técnicos

Clase de eficiencia energética: E
Promedio anual de consumo de energía en kilovatios hora por año (kWh/a): 101 kWh/annum
Suma de volúmenes de compartimentos de congelador: 0 l
Suma de volúmenes de compartimentos de abatidor: 204 l
Emisiones de ruido aéreo: 35 dB(A) re 1 pW
Clase de emisiones de ruido aéreo: B
Tipo de construcción: Integrable
Opción de puerta panelable: Posible con accesorio
Altura: 1221 mm
Anchura del producto: 541 mm
Fondo del aparato sin tirador: 548 mm
Dimensiones de instalación necesarias (H x W x D): 1225.0 x 560 x 550 mm
Peso neto: 39,3 kg
Intensidad corriente eléctrica: 10 A
Bisagra de la puerta: Derecha reversible
Tensión: 220-240 V
Frecuencia: 50 Hz
Certificaciones de homologacion: CE, VDE
Longitud del cable de alimentación eléctrica: 230 cm
Nº de motocompresores: 1
Nº de sistemas de frío independientes: 1
Ventilador interior sección frigorífico: No
Puerta reversible: Si
Nº de bandejas ajustables en el compartimento frigorífico: 4
Estantes para botellas: No
Código EAN: 4242005271818
Marca: Bosch
Código comercial del producto: KIR41VFE0
Categoría de producto: Cámara del frigorífico
Sistema No frost: No
Tipo de instalación: Totalmente integrable

4 242005 271818

Serie | 4, Frigorífico integrable, 122.5 x 56 cm, Puerta fija
KIR41VFE0

Refrigerador integrable con cajón Multi Box para frutas y verduras proporciona un óptimo almacenamiento de los alimentos.

- Clase de eficiencia energética: E, dentro del rango de A (más eficiente) a G (menos eficiente)
- Indicador interior de la temperatura
- Refrigeración "Súper" con desconexión automática
- Iluminación interior LED
- Volumen útil total: 204 l
- Consumo anual de energía: 101 kWh/a
- Muy silencioso: 35 dB
- Sistema de puerta fija
- Dimensiones del aparato (alto x ancho x fondo sin tirador): 122.1 x 54.1 x 54.8 cm
- Dimensiones de encastre (alto x ancho x fondo): 122.5 x 56 x 55 cm

Serie | 4, Frigorífico integrable, 122.5 x 56 cm, Puerta fija
KIR41VFE0

Dimensiones en mm

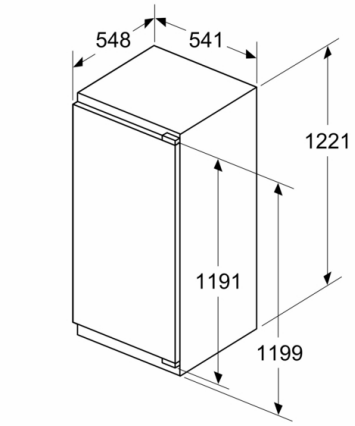

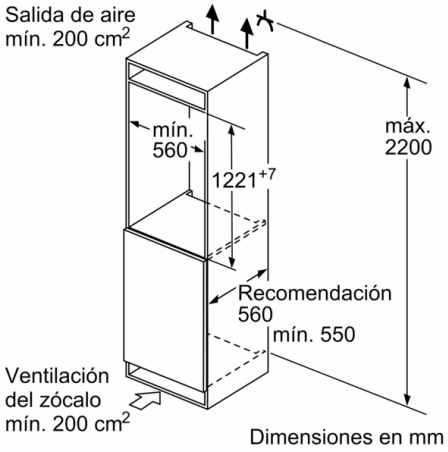

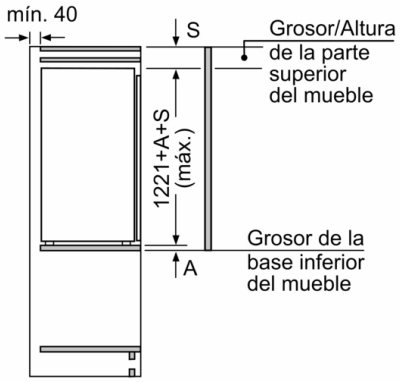

Dimensiones en mm

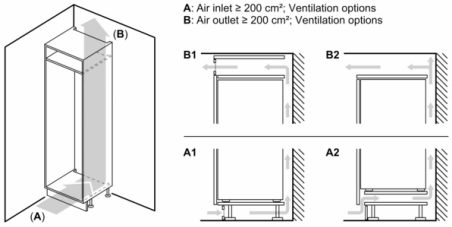

Dimensiones en mm
Dimensiones del espacio recomendadas para instalación de puerta fija

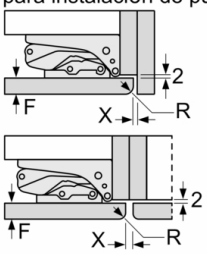

F	R	X
16-19	0-3	2,5
20	0-1	3
	2-3	2,5
21	0-1	3
	2-3	2,5
22	0	4
	1	3,5
	2-3	3

Deben respetarse las medidas de los espacios recomendadas en la tabla para garantizar una apertura sin colisiones de la puerta del aparato y evitar que se dañen los muebles de cocina.

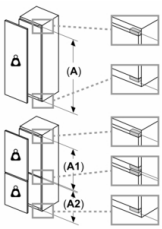

Peso máximo admisible de los frontales del mueble

Los frontales de los muebles montados que superan el peso permitido pueden provocar daños y causar el deterioro funcional de la bisagra.

Δ Peso
A: Altura de la puerta del aparato en mm, incluidas las bisagras
B: Bisagra no amortiguada; frontal del mueble en kg
C: Bisagra amortiguada; frontal del mueble en kg

A	B	C
1500-1750	22	22
720-1400	19	19
A1	15	19
A2	15	19