Serie 6, Secadora con bomba de calor, 9 kg
WQG245D0ES

A+++

AutoDry | Condensador autolimpiante | AntiVibration Design

WMZ20600	CESTO PARA SECADORA
WTZ27400	Kit de unión con mesa extraíble
WTZ27410	Kit de unión (sin mesa extraíble)
WTZPW20D	ACCESORIO LAVADORA

La secadora con bomba de calor con A+++ y condensador autolimpiante ahorra energía y su sensor AutoDry sabe cuándo está tu ropa perfectamente seca, protegiendo tus prendas.

- **AutoDry**: secado automático que deja la ropa como deseas.
- **El condensador autolimpiante elimina automáticamente las pelusas para mantener la máxima eficiencia energética A+++.**
- **La opción de media carga adapta los ajustes de la secadora y la duración del programa a las coladas con poca ropa.**
- **Diseño antivibraciones: máxima estabilidad y mínimo ruido con la protección contra vibraciones.**
- **Programa para ropa de cama con tambor con giro reversible: ideal para prendas grandes y pequeñas.**

Tipo de construcción: ..... Libre instalación
Tapa superior desmontable: ..... No
Apertura de la puerta: ..... A la derecha
Longitud del cable de alimentación eléctrica: ..... 145.0 cm
Dimensiones (AltoxAnchoxFondo): ..... 842x598x613 mm
Peso neto: ..... 55.5 kg
Gases fluorados de efecto invernadero: ..... No
Unidad herméticamente sellada: .....Si
Cantidad expresada en equivalente a CO2: ..... 0.000 t
Código EAN: 4242005424344
Potencia: .....600 W
Intensidad corriente eléctrica: ..... 10 A
Tensión: ..... 220-240 V
Frecuencia: ..... 50 Hz
Capacidad: ..... 9.0 kg
Clase de eficiencia energética: .....A+++
Consumo de energía de secadora eléctrica, carga completa - NUEVA (2010/30/EC): ..... 1.60 kWh
Duración del programa estándar de algodón con carga completa: 195 min
Consumo de energía de secadora eléctrica, carga parcial - NUEVA (2010/30/EC): ..... 0.89 kWh
Duración del programa estándar de algodón con carga parcial: ...125 min
Medición de consumo energético anual, secadora eléctrica - NUEVA (2010/30/EC): ..... 193.0 kWh/annum
Medición de duración del programa: .....155 min
Media de la eficiencia de condensación con carga completa (%): . 88 %
Media de la eficiencia de condensación con carga parcial (%): .. 88 %
Medición de eficiencia de condensación (%): ..... 88 %

4 242005 424344

Serie 6, Secadora con bomba de calor, 9 kg
WQG245D0ES

La secadora con bomba de calor con A+++ y condensador autolimpiante ahorra energía y su sensor AutoDry sabe cuándo está tu ropa perfectamente seca, protegiendo tus prendas.

Consumos

- Clase de eficiencia energética[1]: A+++
- Consumo de energía anual[2]: 193 kWh
- Capacidad: 9 kg
- Duración de programa[3]: 195 min
- Nivel de ruido: 61 dB (A) re 1 pW
- Clase de eficiencia de la condensación[4]: B
- Eficiencia de condensación[5]: 88 %

Prestaciones

- Programas estándar: algodón, easy care
- Programa de ropa de cama: reduce que las prendas grandes se enreden gracias al tambor con giro reversible
- Programas especiales: Algodón, Camisas, Algodón Eco, Plumas, Delicado, Toallas, Mix, Rápido 40 min, Sport, Sintéticos, Secado con cesto, Temporizado caliente

Accesorios

- Ciclo especial de enfriamiento antiarrugas de 120 min tras la finalización del programa
- Opción media carga, para optimizar los consumos
- Funciones: Iron dry, Cupboard dry, Cupboard dry+, Fácil plancha, Secado delicado, Señal acústica fin de programa, Función Pausa+Carga para prendas olvidadas, Terminado 24 h

Equipamiento y seguridad

- Condensador autolimpiante
- Control de secado por sensor de humedad
- Display LED
- Recomendación de carga
- Tambor inox con palas asimétricas
- Paneles antivibración
- Incluido cesto extraíble para lana, zapatillas y prendas especiales
- Iluminación interior del tambor mediante LEDs
- Tubo para conexión a desagüe incluido
- Bloqueo de seguridad para niños
- Señal acústica de fin de programa regulable en volumen
- Puerta de cristal
- Metal

Información técnica

- Posibilidad de instalación bajo encimera en muebles de altura 85 cm o más
- Dimensiones (alto x ancho): 84.2 cm x 59.8 cm
- Fondo del aparato: 61.3 cm
- Profundidad de la lavadora, sin incluir la puerta: 64.8 cm
- Profundidad de la lavadora con la puerta abierta: 109.6 cm

[1] Clase de eficiencia energética dentro del rango A+++ (más eficiente) a D (menos eficiente)

2 Consumo de energía en kWh por año, basado en 160 ciclos de secado con el programa Eco 40-60 con carga total y parcial y modos de bajo consumo.

[3] Duración de programa en programa Eco 40-60 a carga completa

[4] En una escala de eficiencia de condensación de A a G

[5] Ponderación de la eficiencia de condensación para el programa Eco 40-60 con carga completa y parcial

Serie 6, Secadora con bomba de calor, 9 kg
WQG245D0ES

Dimensiones en mm

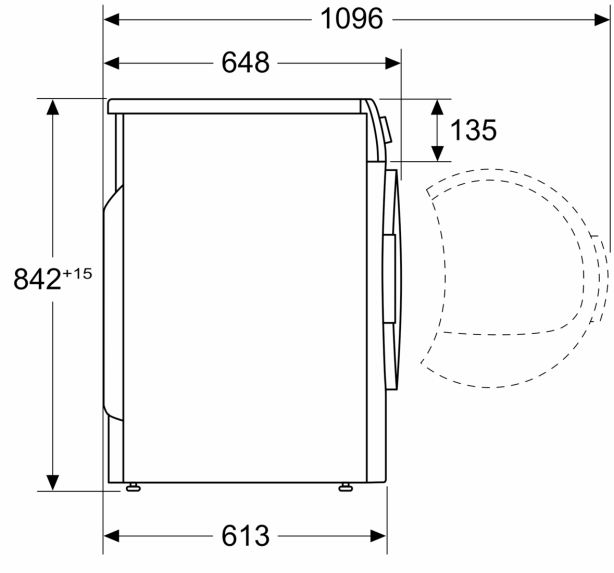
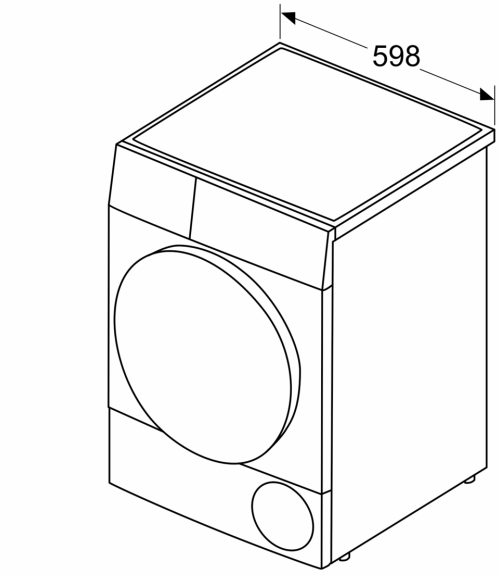
Dimensiones en mm